kobold

GEBRAUCHSANLEITUNG
KOBOLD VB100 AKKU-STAUBSAUGER UND ZUBEHÖR

VORWERK

VORBEMERKUNG

Herzlichen Glückwunsch zu Ihrem neuen Kobold VB100 Akku-Staubsauger. Der leichte und wendige Akku-Staubsauger wird Sie viele Jahre begleiten und Ihrem Zuhause Sauberkeit verleihen. Mit dem Kobold VB100 Akku-Staubsauger und dem praktischen Zubehör werden Sie viel Spaß beim Reinigen Ihres Haushaltes haben.

VOR DEM START

1. Lesen Sie die Gebrauchsanleitung aufmerksam durch, bevor Sie den Kobold VB100 Akku-Staubsauger und das Zubehör zum ersten Mal benutzen.

2. Bewahren Sie die Gebrauchsanleitung für die zukünftige Nutzung auf. Sie ist ein wichtiger Bestandteil des Akku-Staubsaugers und muss dem Produkt beiliegen, wenn Sie es anderen Personen überlassen.

ZEICHEN UND SYMBOLE

Am Text finden Sie die aufgeführten Symbole mit folgender Bedeutung:

!	Warnsymbol und Warnhinweise sind mit diesem Symbol markiert und grau hinterlegt
	Verweis auf den Vorwerk Kundendienst/ Support
i	Eine Information ist mit diesem Symbol markiert und grau hinterlegt
WWW	Verweis auf die Vorwerk Internetpräsenz
1. 2. 3.	Handlungsanweisungen sind nummeriert

PRODUKTÜBERSICHT
KOBOLD VB100 AKKU-STAUBSAUGER

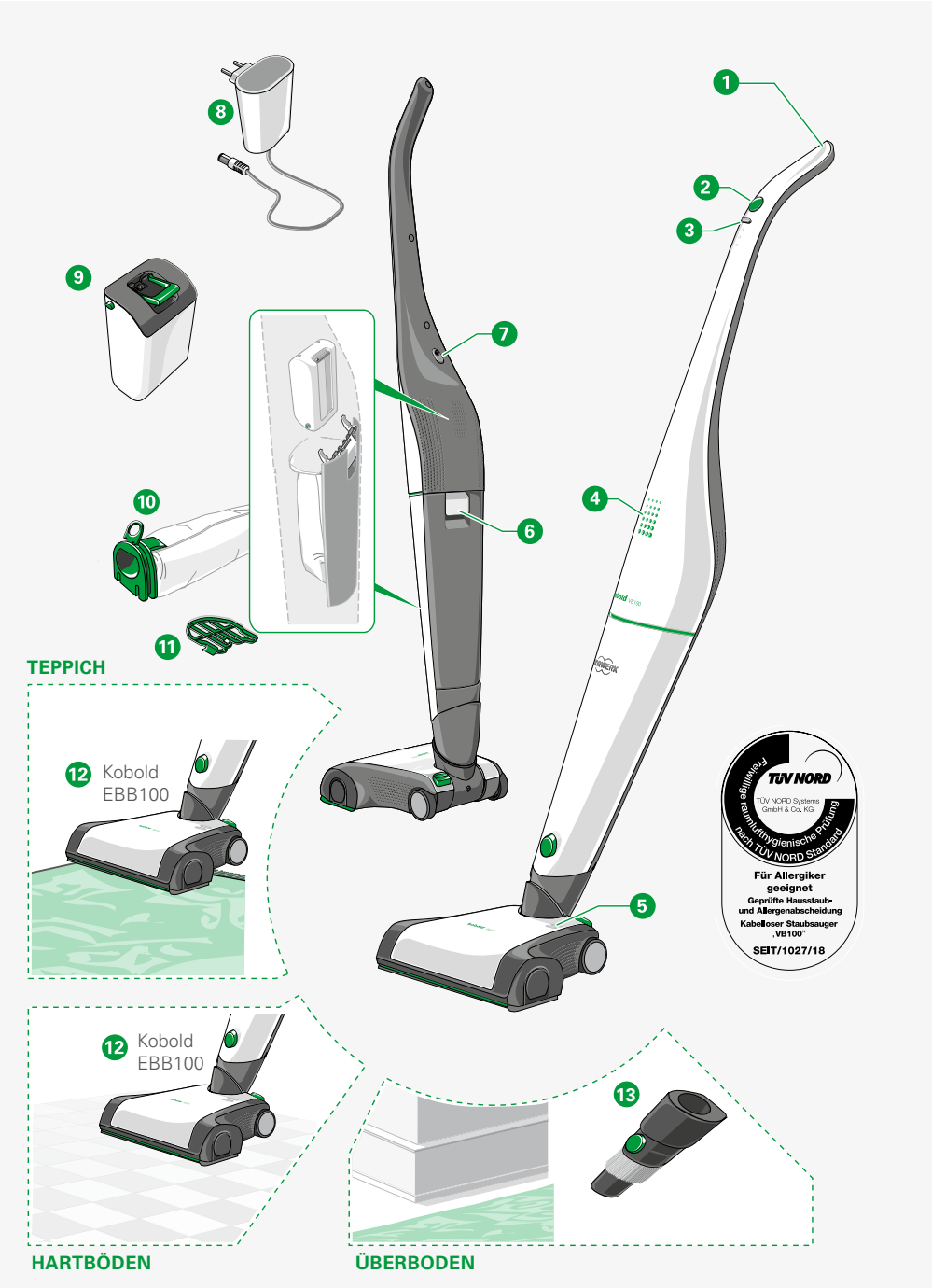

LEGENDE
KOBOLD VB100 AKKU-STAUBSAUGER

1	Kobold VB100 Akku-Staubsauger
2	Haupttaster am Kobold VB100 zum Ein- und Ausschalten des Akku-Staubsaugers
3	Silberner Taster am Kobold VB100 Akku-Staubsauger zum Wechseln der Saugstufe (soft, med, max)
4	LED-Anzeige Kobold VB100 Akku-Staubsauger
5	LED-Anzeige Kobold EBB100 Elektrobürste
6	Hebel für Filterraumdeckel
7	Ladebuchse
8	Netzladegerät
9	Akkupack, hier ausgebaut
10	Kobold FP100 Premium-Filtertüte
11	Motorschutzfilter
12	Kobold EBB100 Elektrobürste – zum Reinigen von Teppich- und Hartböden
13	Kobold 2-in-1-Düse – zum Reinigen von Fußleisten, Raumecken und Überboden

Art und Umfang des Zubehörs variieren im Lieferumfang. Zubehör kann optional erworben werden. Die in dieser Gebrauchsanleitung gezeigten Abbildungen dienen der Veranschaulichung der Funktionen des Kobold VB100 Akku-Staubsaugers und der Zubehöre. Die Darstellungen können bezüglich der Detaillierung und Proportionen vom tatsächlichen Produkt abweichen.
Die Abbildungen von Steckern sind nur exemplarisch. Das tatsächliche Produkt kann landesspezifisch abweichen.

INHALT

1 FÜR IHRE SICHERHEIT 8
1.1 Bestimmungsgemäße Verwendung 8
1.2 Gefahrenhinweise..... 9
1.3 Gefahrenstufen.....15

2 ERSTE SCHRITTE..... 16
2.1 Vorsatzgerät ansetzen oder wechseln.....16
2.2 Parkposition und Saugposition.....17
2.2.1 In die Parkposition stellen.....17
2.2.2 In die Saugposition stellen.....18
2.3 Kobold VB100 Akku-Staubsauger aufladen 19
2.3.1 LED-Anzeige zum Akkufüllstand während des Betriebs 19
2.3.2 Aufladen..... 20
2.3.3 LED-Anzeige zum Aufladen..... 20
2.4 Filtertüte, Motorschutzfilter und Akkupack 21

3 BEDIENUNG..... 22
3.1 Kobold VB100 Akku-Staubsauger ein- und ausschalten 22
3.2 Saugstufe einstellen 22
3.3 Reinigen mit der Kobold EBB100 Elektrobürste 23
3.3.1 Bürstenmodi der Kobold EBB100 Elektrobürste..... 24
3.3.2 Anwendungshinweise..... 26
3.3.3 Umstellung flex/fine 27
3.4 Reinigen mit der Kobold 2-in-1-Düse 28
3.5 Den Kobold VB100 Akku-Staubsauger lagern 29
3.6 Den Kobold VB100 Akku-Staubsauger transportieren 29

4 EMPFOHLENE BETRIEBSARTEN UND RESULTIERENDE AKKULAUFZEIT..... 30

5 WARTUNG..... 31
5.1 Ersatzteile und Verbrauchsmaterialien 32
5.2 Wartung des Kobold VB100 Akku-Staubsaugers 33
5.2.1 Kobold Filtertüte FP100 auswechseln 33
5.2.2 Motorschutzfilter des Kobold VB100 Akku-Staubsaugers reinigen und/oder auswechseln 36
5.2.3 Akkupack des Kobold VB100 Akku-Staubsaugers auswechseln 38
5.3 Wartung der Kobold EBB100 Elektrobürste.....41
5.3.1 Prüfen und reinigen 41
5.3.2 Rundbürsten wechseln 42

6 STÖRUNGSBEHEBUNG..... 43
6.1 Kobold VB100 Akku-Staubsauger 43
6.2 Kobold EBB100 Elektrobürste 44

7 ENTSORGUNG UND UMWELTSCHUTZ..... 47
7.1 Entsorgung des Gerätes 47
7.1.1 Nur für Deutschland: Hinweis zur Altgeräte-Entsorgung 47
7.2 Hinweise zur Entsorgung des Akkus 47
7.3 Entsorgung der Verpackung 48
7.4 Informationen zum Umweltschutz 48
7.4.1 Weniger Verpackung 48
7.4.2 Energie sparen..... 48
7.4.3 Umweltgerechte Produktion..... 48
7.4.4 Wiederverwertbares Material..... 48

8 GARANTIE..... 49

9 SERVICELEISTUNGEN 49

10 TECHNISCHE DATEN..... 50

EIGNUNG DER VORSATZGERÄTE FÜR FUSSBÖDEN

Teppichart	Kobold EBB100
Schlingenauslegware Velboursteppiche	++
Berberteppiche hochflorige Teppiche leichte, lose Teppiche Seidenteppiche Sisalböden	+
Fell Flokati lose geknüpfte Teppiche Teppiche mit langen, in sich verdrillten Fasern (Saxony)	–
Hartbodenart	
Holzböden versiegelt/lackiert (Dielen, Parkett)	++
Holzböden geölt/gewachst	+
Nicht versiegelte/unbehandelte Holzböden	–
Korkböden versiegelt	++
Korkböden geölt/gewachst	+
Nicht versiegelte/unbehandelte Korkböden	–
Laminat	++
Elastische Böden (Polyvinylchlorid, Cushion Vinyl, Linoleum)	+
Steinböden (Marmor, Granit, Jura, Kunststein)	+
Offenporiger/empfindlicher Naturstein (Schiefer, Klinkerplatten)	–
Tonböden (Terrakotta, Klinker, Ziegeltonplatten)	+
Keramische glasierte Fliesen und Feinsteinzeug	++
Unbehandelte Fliesenböden	–
Raue Betonböden (Waschbeton)	–

Anwendung	Kobold 2-in-1-Düse
Fußleisten, Raumecken und Überboden	++[1]

++ hervorragend geeignet
+ sehr gut geeignet
– keinesfalls geeignet
[1] keinesfalls geeignet für glänzende oder polierte Oberflächen

Hinweis!
Beachten Sie die detaillierten Anwendungshinweise in den folgenden Kapiteln.

1 FÜR IHRE SICHERHEIT

Größtmögliche Sicherheit gehört zu den Eigenschaften der Vorwerk Produkte. Die Produktsicherheit des Kobold VB100 Akku-Staubsaugers und seines Zubehörs kann jedoch nur dann gewährleistet werden, wenn Sie dieses Kapitel beachten.

1.1 BESTIMMUNGSGEMÄSSE VERWENDUNG

Hinweis!
Diese Geräte können von Kindern ab 8 Jahren und darüber und von Personen mit verringerten physischen, sensorischen oder mentalen Fähigkeiten oder Mangel an Erfahrung und Wissen benutzt werden, wenn sie beaufsichtigt oder bezüglich des sicheren Gebrauchs des Gerätes unterwiesen wurden und die daraus resultierenden Gefahren verstanden haben.
Kinder dürfen nicht mit dem Gerät spielen. Reinigung und Benutzer-Wartung dürfen nicht durch Kinder ohne Beaufsichtigung durchgeführt werden, es sei denn, sie sind 8 Jahre oder älter und werden beaufsichtigt.

KOBOLD VB100 AKKU-STAUBSAUGER
Der Akku-Staubsauger ist ausschließlich für die Schmutzbeseitigung im häuslichen Bereich bestimmt. Hierzu gehört auch die Benutzung für typische Haushaltsanwendungen in Läden, Büros und ähnlichen Arbeitsumgebungen, in landwirtschaftlichen Betrieben, von Kunden in Hotels, Motels und weiteren ähnlichen Wohnumgebungen sowie in Frühstückspensionen. Der Akku-Staubsauger darf nur mit dem dazugehörigen Kobold Zubehör verwendet werden.

- Entnehmen Sie der Tabelle auf Seite 7, für welche Teppich- und Hartbodenarten oder Überbodenbereiche die Vorsatzgeräte geeignet oder nicht geeignet sind.

1.2 GEFAHRENHINWEISE

Hinweis!

- Lesen Sie die Gebrauchsanleitung aufmerksam durch, bevor Sie den Kobold VB100 Akku-Staubsauger und das Zubehör zum ersten Mal benutzen.
- Beachten Sie insbesondere die folgenden Hinweise.
- Bewahren Sie die Gebrauchsanleitung für die zukünftige Nutzung auf. Sie ist ein wichtiger Bestandteil des Akku-Staubsaugers und muss dem Produkt beiliegen, wenn Sie es anderen Personen überlassen.

Gefahr eines Stromschlags!

- Setzen Sie sich bei Beschädigungen mit Ihrem Vorwerk Kundendienst in Verbindung.
- Führen Sie Reparaturen an Ihrem Gerät nie eigenständig aus. Reparaturen an Elektrogeräten dürfen nur vom Vorwerk Kundenservice, einer von Vorwerk autorisierten Werkstatt oder einer ähnlich qualifizierten Person durch ein original Ersatzteil ausgetauscht werden, um Gefährdungen zu vermeiden.
- Betreiben Sie das Netzladegerät nicht weiter, wenn es beschädigt ist.
- Führen Sie keine spitzen Gegenstände in die elektrischen Kontakte und andere Öffnungen ein (z. B. Ausblasgitter, Akkupack).
- Verändern Sie die elektrischen Kontakte nicht.
- Fahren Sie mit Ihrer Kobold EBB100 Elektrobürste nie über auf dem Boden befindliche Kabel.
- Reinigen Sie das Netzladegerät niemals mit Wasser oder feuchten Reinigern.
- Benutzen Sie das Netzladegerät nicht in feuchten Umgebungen.
- Tauchen Sie das Netzladegerät niemals in Wasser oder andere Flüssigkeiten.

- Ziehen Sie das Netzladegerät vor allen Reinigungsarbeiten aus der Steckdose.

Explosionsgefahr!

- Saugen Sie keine explosiven oder leicht entflammbaren Stoffe auf.
- Werfen Sie das Akkupack oder den Kobold VB100 Akku-Staubsauger niemals in offenes Feuer.
- Benutzen Sie ausschließlich original Vorwerk Akkupacks.
- Versuchen Sie niemals, das Akkupack zu öffnen oder zu reparieren. Defekte Akkupacks müssen durch neue original Vorwerk VB100 Akkupacks ersetzt werden.

Brandgefahr!

- Betreiben Sie den Kobold VB100 Akku-Staubsauger, das Akkupack und elektrisch betriebene Vorsatzgeräte nicht weiter, wenn sie zu Boden gefallen sind und sichtbare Beschädigungen oder Betriebsstörungen aufweisen.
- Saugen Sie keine glühende Asche oder glimmende Zigarettenstummel auf.
- Der Kobold VB100 Akku-Staubsauger und sämtliches Zubehör (insbesondere das Akkupack) dürfen niemals in offene Feuer gelegt bzw. durch eine externe Wärmequelle erhitzt werden.
- Achten Sie darauf, dass das Netzteil nicht abgedeckt wird.
- Betreiben Sie das Akkupack nicht weiter, wenn es beschädigt ist.
- Reinigen Sie das Akkupack niemals mit Wasser oder feuchten Reinigern.
- Tauchen Sie das Akkupack niemals in Wasser oder andere Flüssigkeiten.

- Der Kobold VB100 Akku-Staubsauger und sein Zubehör sind nicht kompatibel mit Vorwerk Netzspannungs-Staubsaugerserien sowie deren Zubehör.
- Schließen Sie das Akkupack keinesfalls kurz.

Verletzungsgefahr durch Unterdruck!
- Saugen Sie niemals Körperteile oder Kopfhaar an. Saugen Sie nicht in der Nähe von Kindern oder Haustieren.

Verletzungsgefahr durch Einklemmen!
- Halten Sie Abstand zu den beweglichen Teilen der Vorsatzgeräte.
- Schalten Sie das Gerät vor allen Umrüst-, Reinigungs- oder Wartungsarbeiten immer aus.
- Trennen Sie das Vorsatzgerät vom Kobold VB100 Akku-Staubsauger, bevor Sie Umrüst-, Reinigungs- oder Wartungsarbeiten am Vorsatzgerät vornehmen.

Verletzungs- und Sturzgefahr!
- Stellen Sie den Kobold VB100 Akku-Staubsauger in der Parkposition auf dem Vorsatzgerät ausschließlich auf waagerechten Flächen ab.
- Stützen Sie sich niemals auf dem Kobold VB100 Akku-Staubsauger ab.
- Stellen Sie sich niemals auf die Vorsatzgeräte.
- Bevor Sie das Gerät unbeaufsichtigt lassen, schalten Sie das Gerät am Schalter des Akku-Staubsaugers aus.

Verletzungsgefahr durch auslaufende Akkus!
- Ausgelaufene Akkus dürfen nicht mit den Augen und Schleimhäuten in Berührung gebracht werden.
- Waschen Sie sich die Hände und spülen Sie die Augen mit klarem Wasser aus.

- Wenn Sie weiterhin Beschwerden haben, suchen Sie einen Arzt auf.

Verletzungsgefahr durch scharfkantige Bruchstücke des Kunststoffs!

- Benutzen Sie das Gerät nicht, wenn die Kunststoffteile durch Stürze oder Stöße beschädigt worden sind. Schützen Sie sich vor scharfkantigen Bruchstücken.

Hinweis! Beschädigungsgefahr durch unsachgemäßen Gebrauch!

- Benutzen Sie ausschließlich dafür vorgesehene original Vorwerk Produkte.
- Benutzen Sie den Kobold VB100 Akku-Staubsauger ausschließlich mit original Kobold VB100 Zubehör.
- Verwenden Sie zum Aufladen des Kobold VB100 Akku-Staubsaugers nur das original Netzladegerät von Vorwerk, das im Lieferumfang enthalten ist.
- Betreiben Sie das Netzladegerät nur an einem durch einen Fachmann ordnungsgemäß installierten Anschluss.
- Benutzen Sie das Netzladegerät ausschließlich mit der auf dem Typenschild angegebenen Wechselspannung und Netzfrequenz.
- Tragen Sie das Netzladegerät niemals am Ladekabel.
- Ziehen Sie das Netzladegerät nie am Ladekabel aus der Steckdose.
- Betreiben Sie den Akku-Staubsauger nicht, wenn er beschädigt oder nicht vollständig zusammengebaut ist.
- Der Kobold VB100 Akku-Staubsauger eignet sich ausschließlich für die Verwendung in Innenräumen.
- Laden Sie Ihren Kobold VB100 Akku-Staubsauger mindestens einmal pro Jahr vollständig auf, um eine Tiefenentladung und somit eine Schädigung der Akkus zu verhindern.

- Stellen Sie den Kobold VB100 Akku-Staubsauger nicht in der Nähe einer Hitzequelle (Herd, Heizgerät oder heiße Heizkörper) auf.
- Laden und benutzen Sie den Kobold VB100 Akku-Staubsauger bei Temperaturen zwischen 5 °C und 35 °C.
- Bewahren Sie den Kobold VB100 Akku-Staubsauger im Temperaturbereich zwischen 5 °C und 35 °C auf.
- Setzen Sie den Kobold VB100 Akku-Staubsauger oder das Akkupack weder Feuer, Hitze noch direkter Sonneneinstrahlung aus.
- Benutzen Sie das Gerät nur mit eingelegter original Kobold FP100 Premium-Filtertüte.
- Benutzen Sie das Gerät nur mit eingelegtem Motorschutzfilter.
- Saugen Sie weder Flüssigkeiten oder feuchten Schmutz auf noch feuchte Fußmatten oder Teppiche ab.
- Wenn der Filterraum feucht geworden ist, trocknen Sie ihn vor einer weiteren Nutzung. Ersetzen Sie die Kobold FB100 Premium-Filtertüte und den Kobold VB100 Motorschutzfilter.
- Reinigen Sie den Kobold VB100 Akku-Staubsauger und elektrisch betriebene Vorsatzgeräte niemals mit Wasser oder feuchten Reinigern.
- Tauchen Sie das Gerät sowie das Netzladegerät niemals in Wasser oder andere Flüssigkeiten. Schütten Sie auch niemals Wasser über das Gerät oder halten Sie es nicht unter fließendes Wasser.
- Benutzen Sie das Akkugerät nicht in feuchten Umgebungen (im nassen Badezimmer, in Außenbereichen etc.) oder an Orten, an denen Gefahr besteht, dass das Gerät mit Flüssigkeiten in Kontakt kommt.
- Lassen Sie den Kobold VB100 Akku-Staubsauger nicht unbeaufsichtigt laufen und schalten Sie ihn nach jedem Gebrauch wieder aus.

- Blockieren Sie während des Staubsaugens keinesfalls die Abluftöffnungen.
- Saugen Sie kein Kobosan active oder andere Reinigungspulver mit dem Kobold VB100 Akku-Staubsauger auf.
- Setzen Sie die Kobold 2-in-1-Düse nicht auf glänzenden oder polierten Oberflächen ein.

Das Gerät erfüllt die Sicherheitsvorschriften des Landes, in dem es durch eine autorisierte Vorwerk Organisation vertrieben wurde. Bei der Verwendung des Gerätes in einem anderen Land kann die Einhaltung örtlicher Sicherheitsstandards nicht garantiert werden. Vorwerk übernimmt deshalb keine Verantwortung für daraus resultierende Sicherheitsrisiken für den Nutzer.

1.3 GEFAHRENSTUFEN

1. Beachten Sie zu Ihrer Sicherheit auch die Gefahrenhinweise, die im Text der folgenden Kapitel stehen.

Die Gefahrenhinweise der folgenden Kapitel erkennen Sie an dem Warnsymbol und/oder an einem Signalwort, das eine Gefahrenstufe anzeigt:

Gefahrenstufe	Warnsymbol	Signalwort	Mögliche Gefahren
3	⚠	**WARNUNG**	– Gefahr eines Stromschlags – Brandgefahr – Explosionsgefahr
2	⚠	**VORSICHT**	– Verletzungsgefahr
1		**HINWEIS**	– Beschädigungsgefahr durch unsachgemäßen Gebrauch – Gefahr der Sachbeschädigung durch unsachgemäße Anwendung

2 ERSTE SCHRITTE

In diesem Kapitel erfahren Sie, wie Sie Ihren Kobold VB100 Akku-Staubsauger für den Gebrauch einrichten. Sie lernen die Grundfunktionen Ihres Akku-Staubsaugers und den Umgang mit dem Gerät kennen.

Ihr Akku-Staubsauger kommt mit eingesetztem Akku und eingesetzer Premium-Filtertüte zu Ihnen. Bevor Sie starten können, müssen Sie die Kobold EBB100 Elektrobürste ansetzen (Kapitel „2.1 Vorsatzgerät ansetzen oder wechseln“ auf Seite 16) und den Akku vollständig aufladen (Kapitel „2.3 Kobold VB100 Akku-Staubsauger aufladen“ auf Seite 19).

i Wenn Sie Ihr Gerät erhalten, ist der Transportmodus aktiviert. Um Ihr Gerät das erste Mal einschalten zu können, müssen Sie es vorab aufladen (Kapitel „2.3 Kobold VB100 Akku-Staubsauger aufladen“ auf Seite 19).

2.1 VORSATZGERÄT ANSETZEN ODER WECHSELN

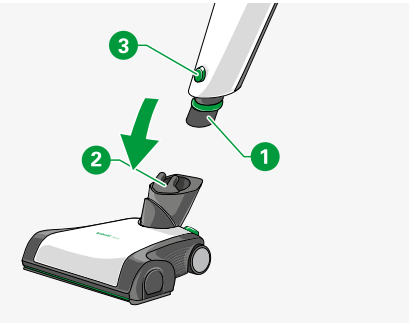

Zur Reinigung Ihres Fußbodens betreiben Sie Ihren Kobold VB100 Akku-Staubsauger zusammen mit Ihrer Kobold EBB100 Elektrobürste.

1. Stecken Sie den Anschlussstutzen 1 des Akku-Staubsaugers in das Gelenk der Elektrobürste 2.
2. Achten Sie darauf, dass der Anschlussstutzen hörbar im Gelenk einrastet.
3. Um die Elektrobürste wieder von Ihrem Akku-Staubsauger abzunehmen, drücken Sie den Knopf 3 unten am Saugstutzen.
   Nach dem Entriegeln können Sie die Elektrobürste vom Akku-Staubsauger abnehmen.

2.2 PARKPOSITION UND SAUGPOSITION

2.2.1 IN DIE PARKPOSITION STELLEN

⚠ VORSICHT

Verletzungs- und Sturzgefahr!
Die Parkposition dient dem Abstellen des Gerätes nach Abschluss oder während einer Unterbrechung der Saugarbeiten.

- Stellen Sie den Kobold VB100 Akku-Staubsauger in der Parkposition auf dem Vorsatzgerät ausschließlich auf waagerechten Flächen ab.
- Stützen Sie sich niemals auf dem Kobold VB100 Akku-Staubsauger ab.
- Stellen Sie sich niemals auf die Vorsatzgeräte.

HINWEIS

Beschädigungsgefahr durch eigenständiges Anlaufen des Gerätes!

- Beachten Sie, dass die Kobold EBB100 Elektrobürste von selbst anläuft, wenn Sie den Kobold VB100 Akku-Staubsauger aus der Parkposition nehmen und dieser zuvor nicht am Haupttaster ausgeschaltet worden ist.

Die Parkposition dient der Aufbewahrung Ihres Akku-Staubsaugers, wenn Sie ihn nicht benutzen oder wenn Sie ihn aufladen möchten. Außerdem können Sie ihn in dieser Position „zwischenparken“, wenn Sie den Reinigungsvorgang kurz unterbrechen möchten. In der Parkposition steht das Gerät aufrecht und standfest auf dem Boden.

Sie können die Parkposition nur einstellen, wenn der Akku-Staubsauger gerade nach vorne zeigt.

1. Drehen Sie den Akku-Staubsauger dazu über das Gelenk, sodass er und das Vorsatzgerät genau nach vorne ausgerichtet sind ❶.
   Die Parkposition kann jetzt eingestellt werden.
2. Stellen Sie den Griff nach vorn ❷, sodass er senkrecht steht und hörbar im Gelenk einrastet ❸.

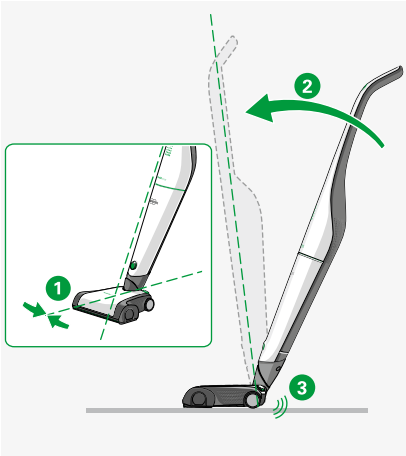

ⓘ Wenn Sie den Kobold VB100 Akku-Staubsauger mit der Kobold EBB100 Elektrobürste in die Parkposition stellen und nicht über den Haupttaster ausgeschaltet haben, läuft der Kobold VB100 Akku-Staubsauger weiter und die Kobold EBB100 Elektrobürste schaltet sich ab.

2.2.2 IN DIE SAUGPOSITION STELLEN

In der Saugposition ist der Akku-Staubsauger frei beweglich, und das Gerät kann auf dem Boden in alle Richtungen gelenkt werden.

1. Halten Sie das Vorsatzgerät mit dem Fuß fest ❶ und kippen Sie den Stiel zurück ❷, sodass der Akku-Staubsauger hörbar aus der Parkposition ausrastet.
   Das Vorsatzgerät lässt sich nun wieder in alle Richtungen bewegen.

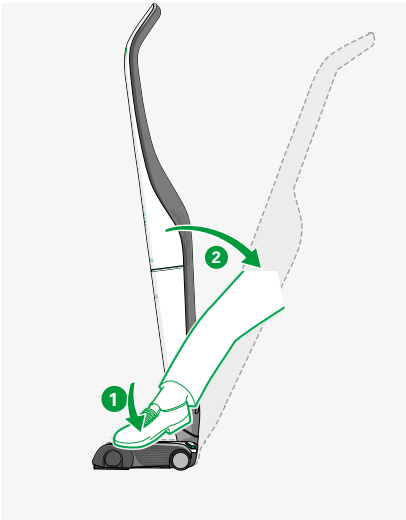

2.3 KOBOLD VB100 AKKU-STAUBSAUGER AUFLADEN

HINWEIS

Beschädigungsgefahr durch unsachgemäßen Gebrauch!

- Laden und benutzen Sie den Kobold VB100 Akku-Staubsauger bei Temperaturen zwischen 5 °C und 35 °C.
- Extreme Hitze oder Kälte verlängern die Ladedauer und/oder können einen Schaden an den Akkus verursachen.
- Laden Sie den Kobold VB100 Akku-Staubsauger nur an dem mitgelieferten Netzladegerät auf.

i Der Kobold VB100 Akku-Staubsauger ist im Auslieferungszustand nicht voll geladen. Laden Sie ihn darum vor der ersten Inbetriebnahme auf. Dies kann circa drei Stunden dauern.

2.3.1 LED-ANZEIGE ZUM AKKUFÜLLSTAND WÄHREND DES BETRIEBS

Wie der aktuelle Akkustand Ihres Akku-Staubsaugers ist, zeigt Ihnen die LED-Anzeige an. Ihr Akku-Staubsauger muss dazu eingeschaltet sein (siehe Kapitel „3.1 Kobold VB100 Akku-Staubsauger ein- und ausschalten“ auf Seite 22).

	LED-Anzeige	Akkustand
1	Alle LED-Reihen leuchten.	Der Akku ist vollständig geladen.
2	4 LED-Reihen leuchten.	Der Akku ist zu circa 2/3 geladen.
3	2 LED-Reihen leuchten.	Der Akku ist zu circa 1/3 geladen.
4	2 LED-Reihen blinken.	Der Akkustand ist niedrig. Bitte laden Sie den Akku auf.

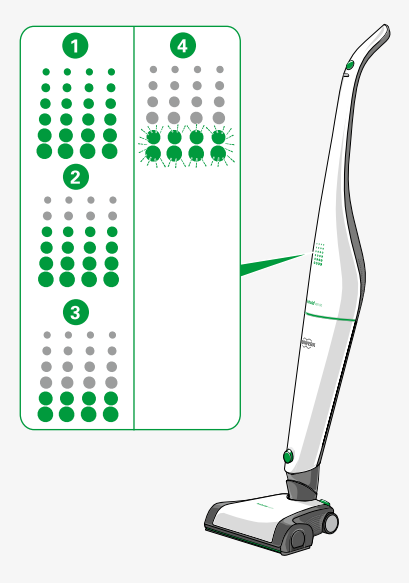

2.3.2 AUFLADEN

So gehen Sie vor, um Ihren Akku-Staubsauger aufzuladen:

1. Stellen Sie den Akku-Staubsauger in die Parkposition (siehe Kapitel „2.2 Parkposition und Saugposition“ auf Seite 17).
2. Schließen Sie das Netzladegerät ❶ an die Stromversorgung an.
3. Beachten Sie die vorgeschriebene Spannung von 220 V–240 V.
4. Schließen Sie das Netzladegerät an die Ladebuchse des Akku-Staubsaugers ❷ an.
5. Achten Sie darauf, dass der Stecker vollständig eingesteckt ist.

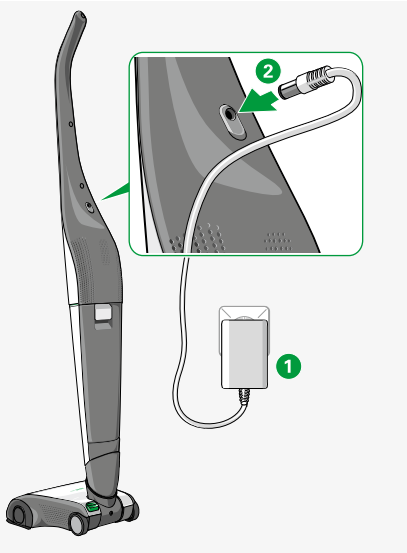

ⓘ Sie können das Akkupack auch separat aufladen. Erfahren Sie mehr dazu in Kapitel „Entnommenes Akkupack laden“ auf Seite 39.

2.3.3 LED-ANZEIGE ZUM AUFLADEN

	LED-Anzeige	Akkustand
❶	LEDs steigen an.	Das Akkupack lädt. Aktuell befindet sich der Akku im Aufladestatus, der Akku ist zu diesem Zeitpunkt nicht vollständig aufgeladen. Die Ladezeit kann bis zu drei Stunden betragen.
❷	Alle LEDs sind erloschen.	Das Akkupack ist vollständig aufgeladen. Das Akkupack ist aufgeladen und der Akku-Staubsauger voll betriebsbereit.

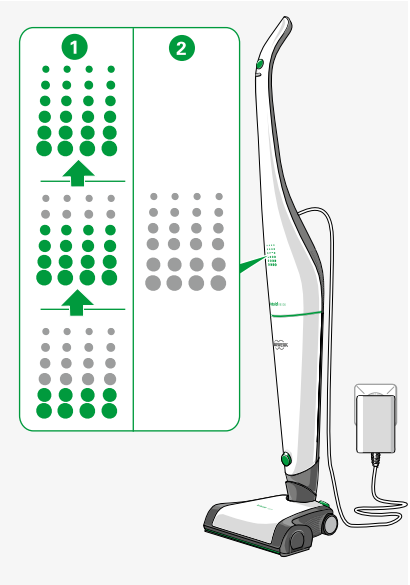

2.4 PREMIUM-FILTERTÜTE, MOTORSCHUTZFILTER UND AKKUPACK

Im Auslieferungszustand sind bereits eine Premium-Filtertüte, der Motorschutzfilter und das Akkupack in Ihrem Akku-Staubsauger eingesetzt.

i Leuchtet die LED-Anzeige 1 des eingeschalteten Akku-Staubsaugers gelb, prüfen Sie, ob die Premium-Filtertüte voll ist oder die Saugwege verstopft sind.

Erfahren Sie im Kapitel „5 Wartung“ auf Seite 31, wie Sie die Premium-Filtertüte wechseln (Kapitel 5.2.1 auf Seite 33), den Motorschutzfilter austauschen oder reinigen (Kapitel 5.2.2 auf Seite 36) und das Akkupack auswechseln (Kapitel „5.2.3 Akkupack des Kobold VB100 Akku-Staubsaugers auswechseln“ auf Seite 38).

HINWEIS

Beschädigungsgefahr durch gewaltsames Schließen des Filterdeckels!

- Schließen Sie den Filterdeckel nicht gewaltsam.
- Benutzen Sie das Gerät nur mit eingelegter original Kobold FP100 Premium-Filtertüte.
- Setzen Sie das Akkupack niemals mit Gewalt ein.

3 BEDIENUNG

3.1 KOBOLD VB100 AKKU-STAUBSAUGER EIN- UND AUSSCHALTEN

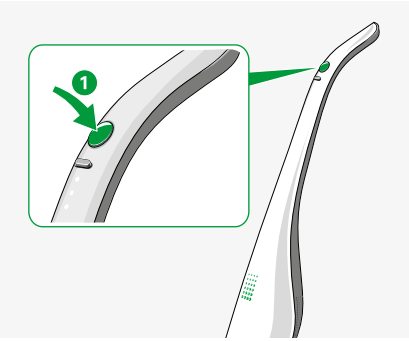

1. Schalten Sie den Kobold VB100 Akku-Staubsauger ein, indem Sie den Haupttaster 1 betätigen.
2. Um den Akku-Staubsauger auszuschalten, betätigen Sie den Haupttaster erneut.

3.2 SAUGSTUFE EINSTELLEN

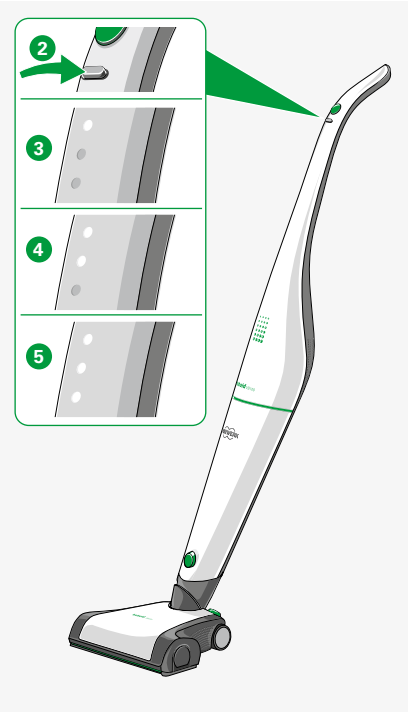

Stellen Sie manuell die Stufen der Saugleistung mit dem silbernen Taster 2 wie folgt ein:

	LED-Anzeige am Griff	Saugstufe
3	Eine weiße LED leuchtet am Griff.	soft, minimale Saugleistung
4	Zwei weiße LEDs leuchten am Griff.	med, mittlere Saugleistung
5	Drei weiße LEDs leuchten am Griff.	max, maximale Saugleistung

i Bei jedem Einschalten startet Ihr Akku-Staubsauger automatisch in der Saugstufe „med“, die Elektrobürste ist im Normalmodus (siehe Kapitel „3.3 Reinigen mit der Kobold EBB100 Elektrobürste“ auf Seite 23).

3.3 REINIGEN MIT DER KOBOLD EBB100 ELEKTROBÜRSTE

Die Elektrobürste ist auf Teppichen und Hartböden gleichermaßen leistungsstark.

Die Elektrobürste mit ihrer vielseitigen Funktionalität ist auf den meisten Böden einsetzbar. Überzeugen Sie sich dennoch vor der Verwendung der Elektrobürste davon, dass das Gerät für Ihren Boden geeignet ist (siehe Tabelle auf Seite 7).

⚠ WARNUNG

Gefahr eines Stromschlags!

- Fahren Sie mit Ihrer Kobold EBB100 Elektrobürste nie über auf dem Boden befindliche Kabel.

⚠ VORSICHT

Verletzungsgefahr durch herausgeschleudertes Sauggut!

- Vermeiden Sie das abrupte Aufsetzen des Gerätes auf losem Grobgut (z. B. Glassplitter), besonders in Augenhöhe.
- Schalten Sie den Kobold VB100 Akku-Staubsauger aus, bevor Sie die Kobold EBB100 Elektrobürste anheben.

⚠ VORSICHT

Verletzungsgefahr durch Einklemmen!

- Halten Sie Abstand zu beweglichen Teilen der Kobold EBB100 Elektrobürste.

HINWEIS

Beschädigungsgefahr durch unsachgemäßen Gebrauch!

- Vermeiden Sie längeres Arbeiten mit dem Gerät auf einer Stelle.
- Vermeiden Sie das Einsaugen loser Teppiche/Fransen.

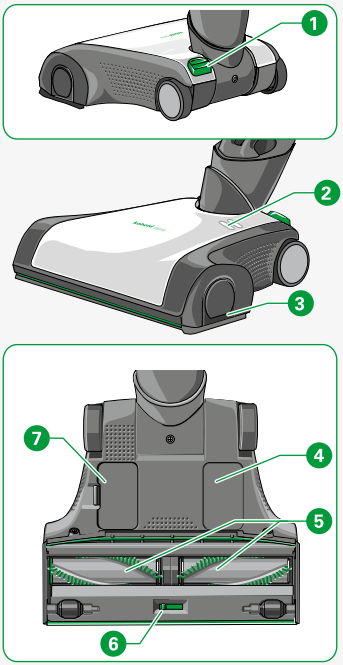

Legende	
1	Fußtaster für Bürstenmodus
2	LED-Anzeige
3	Seitenkappen (links und rechts)
4	Typenschild
5	Rundbürsten
6	Umschaltung (flex/fine)
7	Revisionsklappe

3.3.1 BÜRSTENMODI DER KOBOLD EBB100 ELEKTROBÜRSTE

Für die Bodenreinigung mit der Kobold EBB100 Elektrobürste stehen Ihnen drei Betriebsarten zur Verfügung. Die gewählte Betriebsart wird jeweils auf der Elektrobürste angezeigt:

	Bürstenmodus	LED-Anzeige
1	**Normalmodus** Die Bürsten laufen mit normaler Drehzahl. Dies ist der Startmodus. Eignet sich besonders für Hartböden und schonendes Bürstsaugen.	Eine weiße LED leuchtet.
2	**Turbomodus** Die Bürsten laufen mit erhöhter Drehzahl. Eignet sich besonders für Teppiche und bei starken Verschmutzungen.	Zwei weiße LEDs leuchten.
3	**Bürsten deaktiviert** Die Bürsten drehen sich nicht. Eignet sich für besonders dichte und hochflorige Teppiche.	LEDs sind erloschen.
4	Störfall, die Bürsten sind blockiert. Erfahren Sie mehr in Kapitel „6 Störungsbehebung“ auf Seite 43.	Beide LEDs blinken rot.

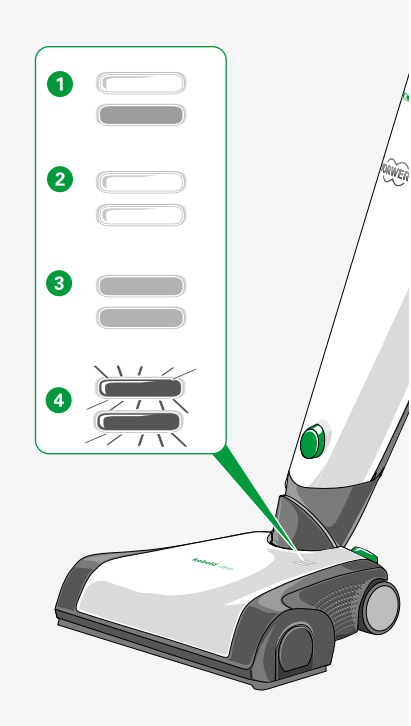

i Für Hartböden empfehlen wir den Normalmodus.

i Für die besonders gründliche Reinigung und das Entfernen von Tierhaaren empfehlen wir den Turbomodus.

BÜRSTENMODUS EINSTELLEN

Die Kobold EBB100 Elektrobürste startet im Normalmodus. Sie können die Betriebsart über den Fußtaster ❶ an der Elektrobürste einstellen.

1. Wählen Sie entsprechend der Tabelle auf der Seite 7 die richtige Saugstufe für Ihren Boden.
2. Betätigen Sie den Fußtaster ❶ kurz, um den Bürstenmodus umzustellen.
   Die LEDs auf der Elektrobürste zeigen an, in welchem Bürstenmodus Sie sich befinden.
3. Betätigen Sie den Fußtaster ❶ für circa 2 Sekunden, um die Bürste zu deaktivieren.
   Die LEDs auf der Elektrobürste erlöschen.
4. Betätigen Sie den Fußtaster ❶ erneut, um die Bürste wieder zu aktivieren.

> ℹ Erfahren Sie mehr über den Modus „Bürste deaktivieren“ in Kapitel „6 Störungsbehebung“ auf Seite 43.

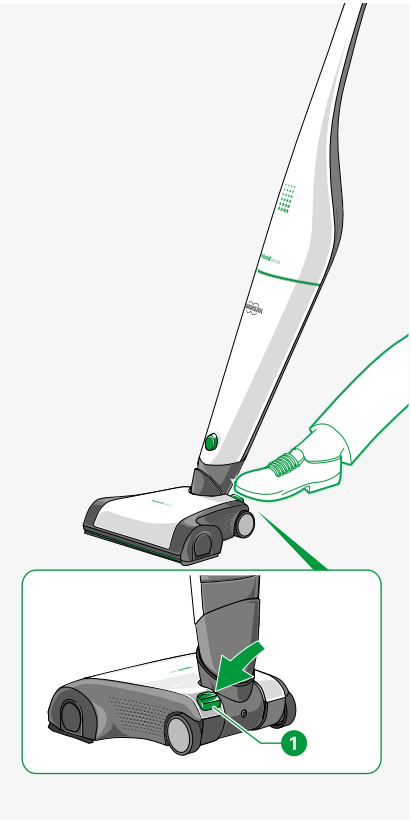

EMPFEHLUNGEN FÜR BÜRSTENMODI

Saugstufe Kobold VB100	Bürstenmodus Normal	Bürstenmodus Turbo
soft	empfindliche Fußböden	für oberflächliche Reinigung auf dichteren Teppichen
med	leicht verschmutzte, empfindliche Fußböden oder sehr dichte Teppiche	alle Böden gemäß Tabelle auf Seite 7
max	sehr stark verschmutzte empfindliche Fußböden	sehr stark verschmutzte Fußböden und Teppiche (z. B. durch Tierhaare)

3.3.2 ANWENDUNGSHINWEISE

1. Verwenden Sie Saugstufe „max“ lediglich für sehr stark verschmutzte Fußböden und Teppich.
2. Bewegen Sie das Gerät stets gleichmäßig vor und zurück.
3. Lassen Sie das Gerät nie länger auf einer Stelle arbeiten, da sonst der Boden beschädigt werden kann.
4. Die drehenden Rundbürsten können Teppichfransen mechanisch bearbeiten und fein spalten. Ziehen Sie die Elektrobürste nur rückwärts vom Teppich weg über die Fransen.
5. Saugen Sie Teppichränder parallel zur Kante.

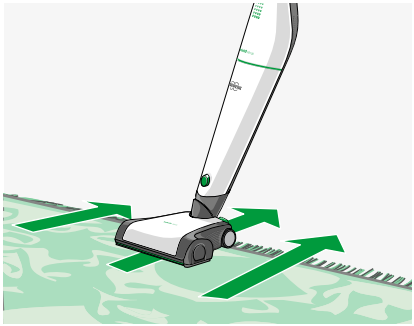

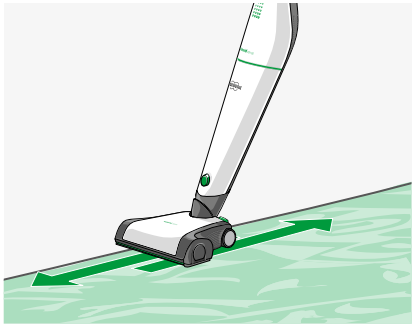

3.3.3 UMSTELLUNG FLEX/FINE

Mit den Einstellungsmöglichkeiten „flex“ und „fine“ auf der Unterseite der Kobold EBB100 Elektrobürste passen Sie das Gerät auf die Reinigungsanforderungen an.

Grundsätzlich empfehlen wir die Einstellung „flex“ für das tägliche, bequeme und normale Saugen. Die Einstellung „fine“ empfehlen wir für eine besonders intensive Reinigung (wie z. B. Feinstaub aus Ritzen oder von Teppichen).

Einstellung flex	Ihre Elektrobürste ist für das tägliche Saugen voreingestellt mit der Einstellung „flex“.
Einstellung fine	Speziell für das Saugen von feinem Schmutz aus Fugen und Ritzen können Sie die Elektrobürste umstellen. In der Einstellung „fine“ erzielen Sie die größte Staubaufnahme, z. B. aus einem Dielenboden mit vielen Fugen, Ritzen oder aus Teppichen.

⚠ VORSICHT

Verletzungsgefahr durch rotierende Bürste!

- Trennen Sie die Kobold EBB100 Elektrobürste immer vom Kobold VB100 Akku-Staubsauger, bevor Sie die Umstellung auf der Unterseite der Kobold EBB100 Elektrobürste vornehmen.

So können Sie zwischen den Einstellungen wechseln:

1. Schalten Sie den Akku-Staubsauger am Haupttaster aus.
2. Bewegen Sie den Schieber 1 auf der Geräteunterseite der Kobold Elektrobürste auf die Position 2 (fine) für Feinstaub aus Ritzen und die Tiefenreinigung von Teppichen oder auf die Position 3 (flex) für das Saugen von Grobgut.
   Der Schieber rastet spürbar ein und die vordere Dichtlippe ist ausgefahren.

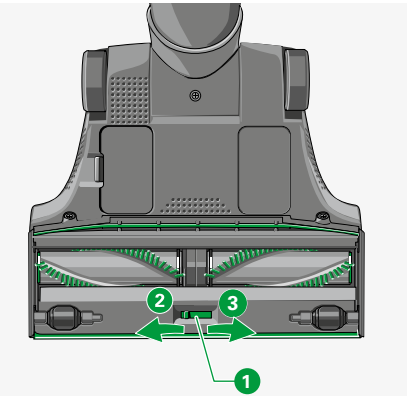

3.4 REINIGEN MIT DER KOBOLD 2-IN-1-DÜSE

Die Kobold 2-in-1-Düse ist vielseitig einsetzbar. Sie hat zwei Borsteneinstellungen, die für unterschiedliche Aufgaben benutzt werden können.

HINWEIS

Beschädigungsgefahr durch unsachgemäßen Gebrauch!

- Setzen Sie die Kobold 2-in-1-Düse nicht auf glänzenden oder polierten Oberflächen ein.

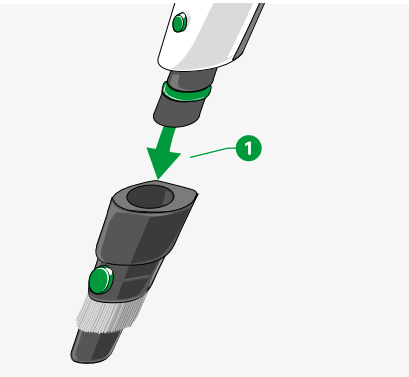

1. Setzen Sie den Stutzen 1 der Kobold 2-in-1-Düse an den Kobold VB100 Akku-Staubsauger an.
2. Bei leichtem Staub oder empfindlichen Gegenständen stellen Sie die Borsten länger ein. Drücken Sie dazu die grüne Taste 2 und schieben Sie den Borstenaufsatz nach vorn, bis die grüne Taste einrastet.
3. Bei tief sitzendem Schmutz entfernen Sie den Borstenaufsatz. Halten Sie dazu die grüne Taste 2 gedrückt und ziehen Sie den Borstenaufsatz ab.
4. Um die Kobold 2-in-1-Düse abzunehmen, ziehen Sie die gesamte Düse nach vorne ab.

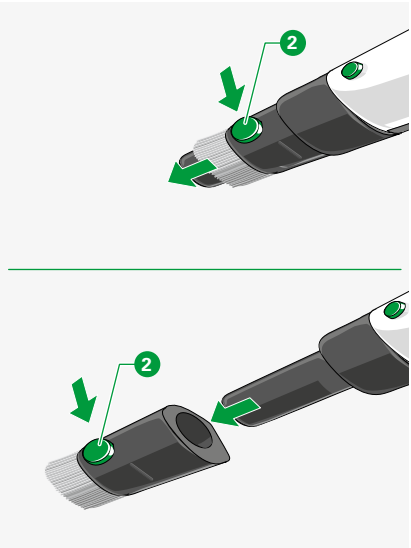

i Die Kobold 2-in-1-Düse lässt sich komfortabel abnehmen, ohne den Knopf am Saugstutzen des Kobold VB100 Akku-Staubsaugers zu drücken.

3.5 DEN KOBOLD VB100 AKKU-STAUBSAUGER LAGERN

1. Falls Sie Ihren Akku-Staubsauger nicht nutzen, schalten Sie ihn aus und verstauen Sie das Gerät ordnungsgemäß.
2. Falls Sie Ihren Akku-Staubsauger für einen längeren Zeitraum unbenutzt lagern, entnehmen Sie das Akkupack aus dem Gerät (Kapitel „Akkupack entnehmen“ auf Seite 38).
3. Laden Sie nicht verwendete Akkupacks mindestens einmal jährlich voll auf.

3.6 DEN KOBOLD VB100 AKKU-STAUBSAUGER TRANSPORTIEREN

Der Kobold VB100 Akku-Staubsauger verfügt über einen Transportmodus, damit er sicher transportiert und nicht versehentlich eingeschaltet werden kann.

1. Schließen Sie den Akku-Staubsauger an die Stromversorgung an, wie in Kapitel „2.3 Kobold VB100 Akku-Staubsauger aufladen“ auf Seite 19 beschrieben.
2. Drücken sie gleichzeitig beide Taster am Griff für mindestens 5 Sekunden.
   Der Transportmodus wird durch Blinken von 2 LED-Reihen bestätigt.
3. Lösen Sie den Transportmodus, indem Sie den Akku-Staubsauger wieder an die Stromversorgung anschließen, wie in Kapitel „2.3 Kobold VB100 Akku-Staubsauger aufladen“ auf Seite 19 beschrieben.

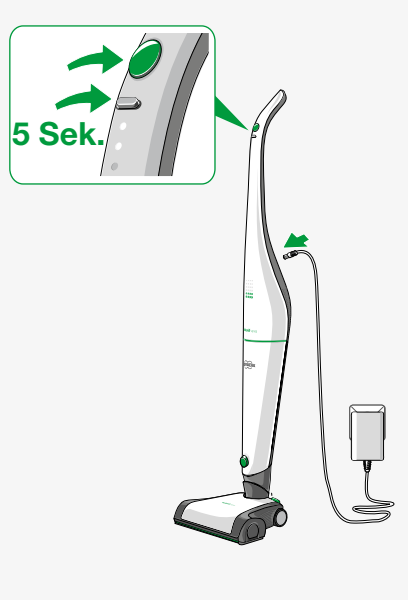

4 BETRIEBSARTEN UND AKKULAUFZEITEN

Je nachdem, in welcher Saugstufe Sie Ihren Kobold VB100 Akku-Staubsauger betreiben und welchen Bürstenmodus Sie bei Ihrer Kobold EBB100 Elektrobürste verwenden, hat der Akku-Staubsauger unterschiedliche Laufzeiten.

Bürstenmodus der Kobold EBB100 Elektrobürste	**Saugstufe soft**	**Saugstufe med**	**Saugstufe max**
Turbo	ca. 40 Minuten	ca. 25 Minuten	ca. 11 Minuten
Normal	ca. 52 Minuten	ca. 30 Minuten	ca. 12 Minuten
Bürste Kobold EBB100 deaktiviert oder **Kobold 2-in-1-Düse für Überboden**	ca. 80 Minuten	ca. 41 Minuten	ca. 13 Minuten

i Die angegebenen Laufzeiten sind mittlere Laufzeiten. Sie wurden mit einem Akkupack in neuem Zustand und bei Raumtemperatur ermittelt. Tatsächliche Laufzeiten können davon abweichen.
Bei den angegebenen Laufzeiten handelt es sich um Circa-Angaben, die von der Art der Benutzung und den Umgebungsbedingungen abhängen. Beispielsweise können niedrige und hohe Temperaturen die Akkulaufzeit verkürzen.

5 WARTUNG

Damit Ihr Kobold VB100 Akku-Staubsauger stets optimal funktioniert, warten Sie ihn regelmäßig. Erfahren Sie im folgenden Kapitel, wie Sie die verschiedenen Geräte und Zubehörteile pflegen oder wie Sie Teile auswechseln.

Gerät/Zubehör	Schritt	Zeitpunkt/Häufigkeit
Kobold VB100 Akku-Staubsauger	Kobold FP100 Premium-Filtertüte wechseln	bei gelber LED-Anzeige auf dem eingeschalteten Akku-Staubsauger oder wenn die Saugleistung nachlässt
	Motorschutzfilter reinigen	bei Verschmutzung
	Motorschutzfilter wechseln	bei starker Verschmutzung
	Akkupack wechseln	bei Bedarf
	Akkupack voll aufladen	mindestens einmal jährlich
Kobold EBB100 Elektrobürste	prüfen und reinigen	einmal im Monat oder bei starker Faseranhaftung an Bürsten
	Bürste wechseln	bei Abnutzung oder schlechter Faseraufnahme
Weiteres Zubehör	reinigen	bei Verschmutzung

5.1 ERSATZTEILE UND VERBRAUCHSMATERIALIEN

Sie haben ein Qualitätsprodukt von Vorwerk erworben. Damit Sie auch in Zukunft mit Ihrem Vorwerk Gerät so zufrieden sind wie am ersten Tag, empfehlen wir Ihnen, unsere Nachbestellmöglichkeiten für Originalpflegemittel und Originalverbrauchsmaterialien rechtzeitig zu nutzen. So können Sie schnell und einfach Nachbestellungen aufgeben:

Persönlich bei Ihrem Kundenberater und in unseren Vorwerk Shops in Deutschland oder bei Ihrem Vorwerk Handelspartner und im Servicecenter in Österreich und in der Schweiz (siehe Kapitel „9 Serviceleistungen“ auf Seite 50).

In unserem Online-Shop in Deutschland unter www.vorwerk-kobold.de, in der Schweiz unter www.vorwerk-kobold.ch und in Österreich unter www.vorwerk-kobold.at

5.2 WARTUNG DES KOBOLD VB100 AKKU-STAUBSAUGERS

⚠ WARNUNG

Gefahr eines Stromschlags!

- Schalten Sie das Gerät vor allen Umrüst-, Reinigungs- oder Wartungsarbeiten immer aus.
- Trennen Sie – falls angeschlossen – den Kobold VB100 Akku-Staubsauger vom Netzladegerät, bevor Sie Umrüst-, Reinigungs- oder Wartungsarbeiten am Akku-Staubsauger vornehmen.

⚠ VORSICHT

Verletzungsgefahr durch Einklemmen!

- Halten Sie Abstand zu beweglichen Teilen der Vorsatzgeräte.
- Schalten Sie das Gerät vor allen Umrüst-, Reinigungs- oder Wartungsarbeiten immer aus.
- Trennen Sie das Vorsatzgerät vom Kobold VB100 Akku-Staubsauger, bevor Sie Umrüst-, Reinigungs- oder Wartungsarbeiten am Vorsatzgerät vornehmen.

5.2.1 KOBOLD FP100 PREMIUM-FILTERTÜTE AUSWECHSELN

Leuchtet die LED-Anzeige des eingeschalteten Akku-Staubsaugers gelb ❶, müssen Sie die Premium-Filtertüte wechseln. Wie Sie dabei vorgehen, erfahren Sie in diesem Kapitel.

HINWEIS

Beschädigungsgefahr durch unsachgemäßen Gebrauch!

Bei Feuchtigkeit im Filterraum kann das Gerät beschädigt werden.

- Wenn der Filterraum feucht ist, trocknen Sie ihn vor einer weiteren Nutzung.
- Ersetzen Sie die Kobold FP100 Premium-Filtertüte und den Kobold VB100 Motorschutzfilter.

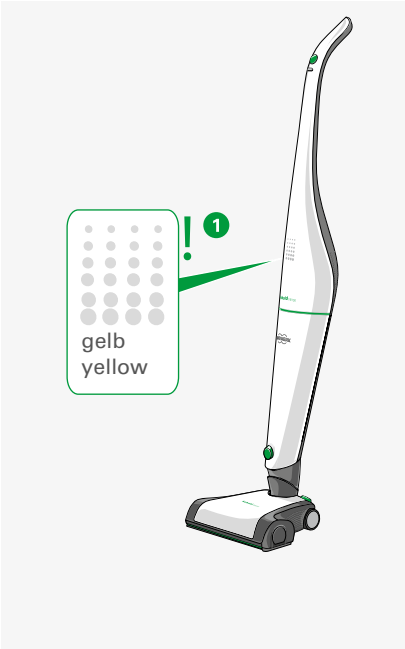

Kobold FP100 Premium-Filtertüten können Sie bei Ihrem Kundenberater und in unseren Vorwerk Shops in Deutschland oder bei Ihrem Vorwerk Handelspartner und im Servicecenter in Österreich und in der Schweiz (siehe Kapitel „9 Serviceleistungen“ auf Seite 50) bestellen.

Kobold FP100 Premium-Filtertüten erhalten Sie auch in unserem Online-Shop in Deutschland unter www.vorwerk-kobold.de, in der Schweiz unter www.vorwerk-kobold.ch und in Österreich unter www.vorwerk-kobold.at

FILTERDECKEL ÖFFNEN

1. Betätigen Sie den Hebel 1, um den Filterdeckel 2 zu öffnen.

GEFÜLLTE PREMIUM-FILTERTÜTE FP100 ENTNEHMEN

1. Entnehmen Sie die Premium-Filtertüte 3, indem Sie sie an der Entnahmelasche aus der Halterung ziehen und entsorgen Sie sie im Hausmüll.

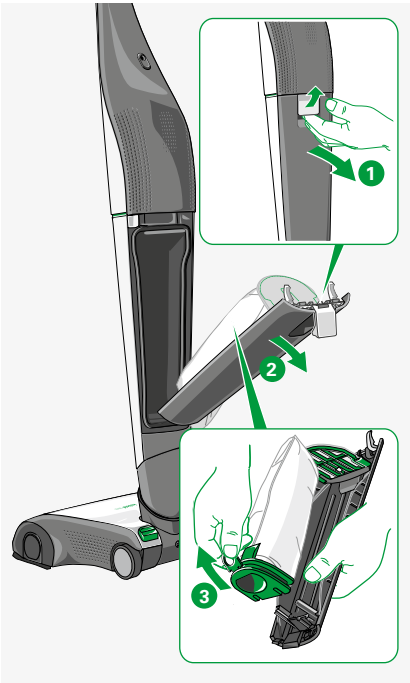

NEUE KOBOLD FP100 PREMIUM-FILTERTÜTE EINSETZEN

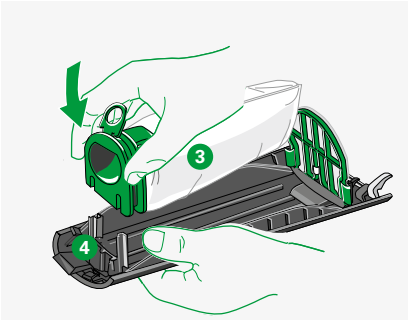

HINWEIS

Beschädigungsgefahr durch unsachgemäßen Gebrauch!

- Vermeiden Sie ein gewaltsames Einsetzen der Kobold FP100 Premium-Filtertüte.

1. Setzen Sie eine neue Premium-Filtertüte 3 in den Filterdeckel 4 Ihres Kobold VB100 Akku-Staubsaugers ein.
2. Stellen Sie sicher, dass die Premium-Filtertüte bis zum Anschlag in den Filterdeckel eingelegt worden ist.

FILTERDECKEL SCHLIESSEN

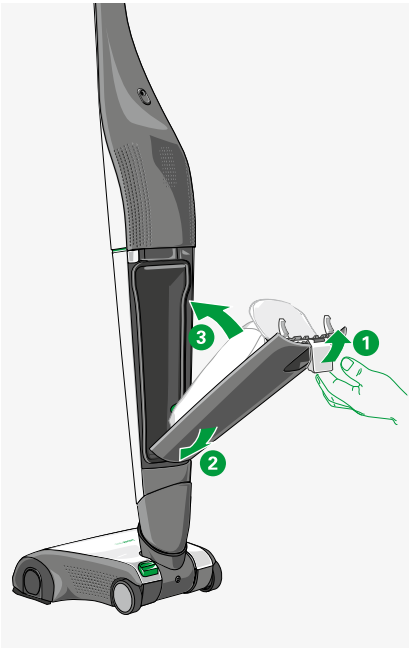

i Der Filterdeckel des Akku-Staubsaugers lässt sich nicht schließen, wenn die Premium-Filtertüte nicht oder nicht korrekt eingelegt worden ist.

1. Ziehen Sie den Hebel 1 am Filterdeckel ganz nach oben, bis er einrastet.
2. Setzen Sie den Filterdeckel unten in den Akku-Staubsauger ein 2.
3. Drücken Sie den Filterdeckel zu 3 und drücken Sie den Hebel herunter, um den Filterdeckel vollständig und korrekt zu schließen.
4. Achten Sie beim Einsetzen darauf, dass der Filterbeutel nicht zwischen Deckel und Dichtung eingeklemmt wird.
5. Gehen Sie nicht mit Gewalt vor, wenn sich der Filterdeckel nur schwer schließen lässt. Vergewissern Sie sich, dass die Premium-Filtertüte korrekt eingelegt worden ist und der Hebel am Filterdeckel herausgeklappt ist.

5.2.2 MOTORSCHUTZFILTER DES KOBOLD VB100 AKKU-STAUBSAUGERS REINIGEN UND/ODER AUSWECHSELN

Der Motorschutzfilter schützt Ihren Akku-Staubsauger vor Verunreinigungen.
Die regelmäßige Sichtkontrolle und Wartung des Motorschutzfilters ist besonders wichtig für die lange Lebensdauer Ihres Akku-Staubsaugers.

Der Motorschutzfilter kann immer wieder gereinigt werden. Er muss nur dann ausgetauscht werden, wenn die Premium-Filtertüte beschädigt oder der Motorschutzfilter extrem verschmutzt oder verklebt ist.

HINWEIS

Beschädigungsgefahr durch unsachgemäßen Gebrauch!

- Benutzen Sie den Kobold VB100 Akku-Staubsauger nur mit eingelegtem Motorschutzfilter.

MOTORSCHUTZFILTER ENTNEHMEN UND EINSETZEN

Der Motorschutzfilter 1 wird an zwei Führungen 2 im Filterdeckel des Akku-Staubsaugers gehalten.

1. Drücken Sie den Motorschutzfilter 1 seitlich zusammen und ziehen Sie ihn behutsam aus seinen Führungen nach oben heraus.

2. Schieben Sie den gereinigten oder neuen Motorschutzfilter wieder auf die Führungen, um ihn erneut einzusetzen. Das grüne Kunststoffgitter zeigt dabei in Richtung Premium-Filtertüte.

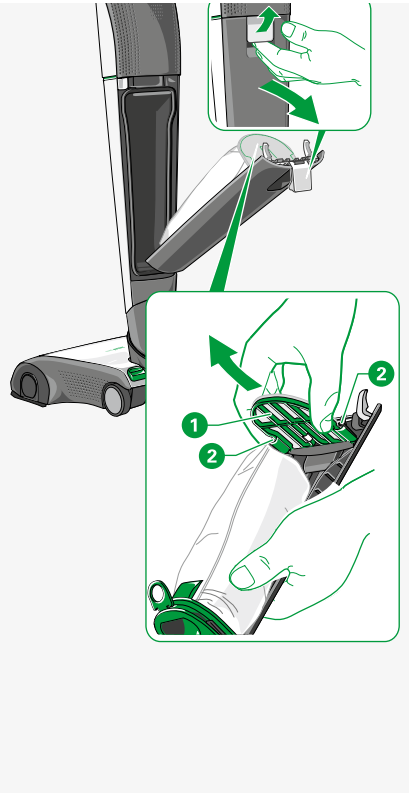

MOTORSCHUTZFILTER REINIGEN

HINWEIS

Beschädigungsgefahr durch unsachgemäßen Gebrauch!

- Reinigen Sie den Kobold VB100 Motorschutzfilter nicht mit Wasser oder Flüssigreinigern.

1. Reinigen Sie den Motorschutzfilter von beiden Seiten, indem Sie ihn vorsichtig ausklopfen oder absaugen.

MOTORSCHUTZFILTER AUSTAUSCHEN

1. Wenn der Motorschutzfilter beschädigt oder extrem verschmutzt ist, setzen Sie einen neuen ein.

Motorschutzfilter können Sie bei Ihrem Kundenberater und in unseren Vorwerk Shops in Deutschland oder bei Ihrem Vorwerk Handelspartner und im Servicecenter in Österreich und in der Schweiz (siehe Kapitel „9 Serviceleistungen“ auf Seite 50) bestellen.

Motorschutzfilter erhalten Sie auch in unserem Online-Shop in Deutschland unter www.vorwerk-kobold.de, in der Schweiz unter www.vorwerk-kobold.ch und in Österreich unter www.vorwerk-kobold.at

5.2.3 AKKUPACK DES KOBOLD VB100 AKKU-STAUBSAUGERS AUSWECHSELN

Die integrierten Lithium-Ionen-Akkus enthalten Substanzen, die die Umwelt gefährden können.

⚠ VORSICHT

Verletzungsgefahr durch auslaufende Akkus!
Ausgelaufene Akkupacks dürfen nicht mit den Augen und Schleimhäuten in Berührung gebracht werden.

- Waschen Sie sich die Hände und spülen Sie die Augen mit klarem Wasser aus. Wenn Sie weiterhin Beschwerden haben, suchen Sie einen Arzt auf.

HINWEIS

Beschädigungsgefahr durch unsachgemäßen Gebrauch!

- Stellen Sie sicher, dass das Akkupack keinesfalls mit starken Magneten oder Metall in Kontakt kommen kann.

1. Beachten Sie die Entsorgungshinweise in Kapitel „7 Entsorgung und Umweltschutz“ auf Seite 48.

AKKUPACK ENTNEHMEN

Um das Akkupack zu entnehmen, gehen Sie wie folgt vor:

1. Schalten Sie den Kobold VB100 Akku-Staubsauger am Haupttaster aus.
2. Trennen Sie den Akku-Staubsauger vom Netzladegerät.
3. Öffnen Sie den Filterdeckel, wie in Kapitel „Filterdeckel öffnen“ auf Seite 34 beschrieben.
4. Greifen Sie in den geöffneten Akku-Staubsauger, fassen Sie das Akkupack an der grünen Lasche 1 und ziehen Sie es nach unten heraus.

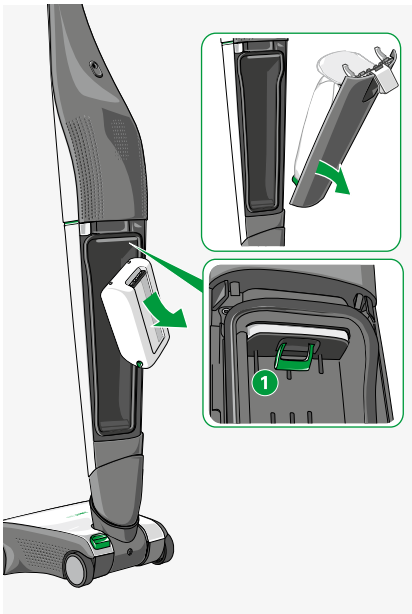

ENTNOMMENES AKKUPACK LADEN

Sie können das Akkupack auch separat laden. Dies empfiehlt sich, wenn Sie beispielsweise mit einem zusätzlichen Akkupack arbeiten.

Um Ihr Akkupack aufzuladen, gehen Sie wie folgt vor:

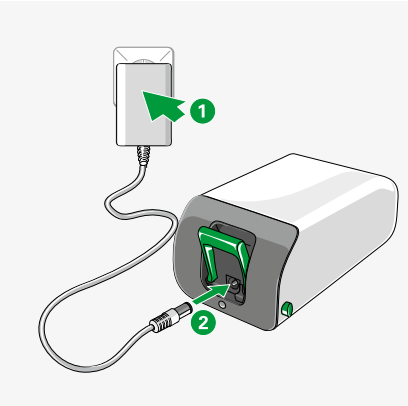

HINWEIS

Beschädigungsgefahr durch unsachgemäßen Gebrauch!

- Laden und benutzen Sie das Akkupack bei Temperaturen zwischen 5 °C und 35 °C.
- Bewahren Sie das Akkupack im Temperaturbereich zwischen 5 °C und 35 °C auf.
- Extreme Hitze oder Kälte verlängern die Ladedauer und/oder können einen Schaden an den Akkupacks verursachen.
- Laden Sie das Akkupack des Kobold VB100 Akku-Staubsaugers nur an dem mitgelieferten Netzladegerät auf.

1. Schließen Sie das Netzladegerät (1) an die Stromversorgung an.
2. Beachten Sie die vorgeschriebene Spannung von 220 V–240 V.
3. Schließen Sie das Netzladegerät an die Ladebuchse des Akkupacks (2) an.
4. Achten Sie darauf, dass der Stecker vollständig eingesteckt ist.

i Das Akkupack erwärmt sich während des Ladevorgangs leicht.

	LED-Anzeige	Akkustand
1	LED blinkt.	Das Akkupack lädt. Die Ladezeit kann bis zu drei Stunden betragen.
2	LED ist erloschen.	Das Akkupack ist vollständig aufgeladen und betriebsbereit.

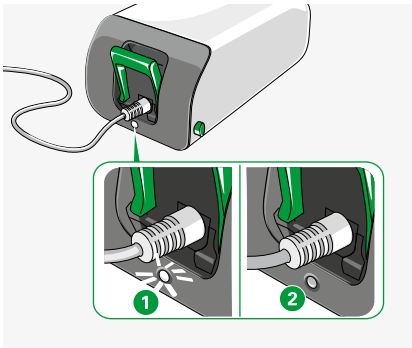

AKKU EINSETZEN

Um den Akku einzusetzen, gehen Sie wie folgt vor:

1. Trennen Sie den Akku-Staubsauger vom Netzladegerät.
2. Öffnen Sie den Filterdeckel, wie in Kapitel „Filterdeckel öffnen“ auf Seite 34 beschrieben.
3. Schieben Sie von unten das Akkupack in den geöffneten Akku-Staubsauger ein, bis er hörbar einrastet. Achten Sie dabei auf die korrekte Ausrichtung des Akkupacks. Die metallenen Anschlüsse 1 zeigen nach oben, der grüne Griff nach unten.
4. Schieben Sie das Akkupack niemals gewaltsam in den Akku-Staubsauger ein.
5. Setzen Sie den Filterdeckel mit eingebautem Motorschutzfilter und Premium-Filtertüte ein und schließen Sie den Filterdeckel.

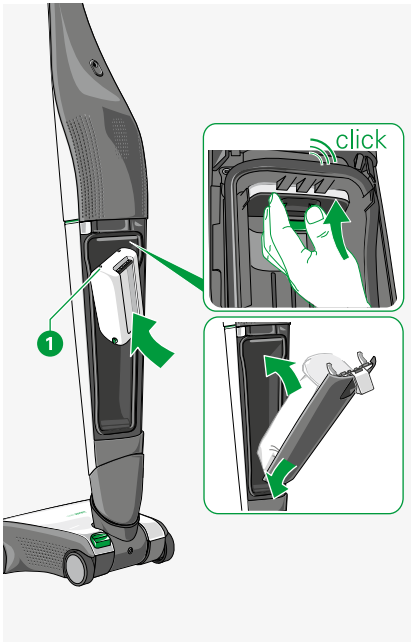

i Jeder Akku hat eine begrenzte Nutzungsdauer, in der seine Leistungsfähigkeit leicht, aber kontinuierlich abnimmt. Die Reinigungszeiten pro Akkuladung können daher bei häufiger Benutzung mit der Zeit abnehmen.

5.3 WARTUNG DER KOBOLD EBB100 ELEKTROBÜRSTE

⚠ WARNUNG

Gefahr eines Stromschlags!

- Schalten Sie das Gerät vor allen Umrüst-, Reinigungs- und Wartungsarbeiten immer aus und trennen Sie die Kobold EBB100 Elektrobürste vom Kobold VB100 Akku-Staubsauger.

⚠ VORSICHT

Verletzungsgefahr durch Einklemmen!

- Halten Sie Abstand zu beweglichen Teilen der Vorsatzgeräte.
- Schalten Sie das Gerät vor allen Umrüst-, Reinigungs- oder Wartungsarbeiten immer aus.
- Trennen Sie die Kobold EBB100 Elektrobürste vom Kobold VB100 Akku-Staubsauger, bevor Sie Umrüst-, Reinigungs- oder Wartungsarbeiten an der Kobold EBB100 Elektrobürste vornehmen.

5.3.1 PRÜFEN UND REINIGEN

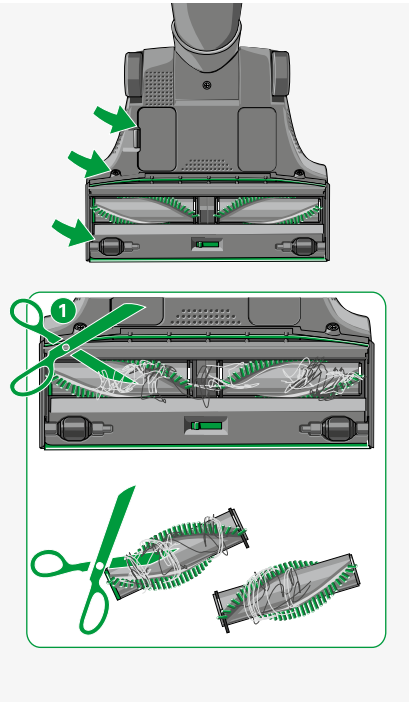

UNTERSEITE

1. Kontrollieren Sie hin und wieder die Unterseite, damit Gerät und Boden keinen Schaden nehmen.
2. Führen Sie von Zeit zu Zeit Sichtprüfungen durch, um schadhafte Stellen oder stark verschmutzte Bereiche zu erkennen.
3. Entfernen Sie Verschmutzungen. Befreien Sie die vorderen kleinen Rollen von aufgewickelten Haaren und Fasern und prüfen Sie, ob sich die Rollen leicht drehen lassen.

RUNDBÜRSTEN

1. Haben sich Fäden um die Rundbürsten gewickelt, können Sie diese einfach mit einer Schere zerschneiden ❶ und entfernen.
2. Bei stärkeren Umwicklungen entnehmen Sie die Bürsten (Kapitel „5.3.2 Rundbürsten wechseln“ auf Seite 42) und entfernen dann die Fäden.

5.3.2 RUNDBÜRSTEN WECHSELN

1. Entnehmen Sie die Seitenkappen ❶ rechts und links.
2. Ziehen Sie die Rundbürsten ❷ und ❸ von der Antriebswelle ab.
3. Reinigen Sie die Antriebswelle ❹ von Verschmutzungen. Kontrollieren Sie auch den innen liegenden mittigen Bereich.
4. Reinigen Sie die Rundbürsten ❷ und ❸ von Verschmutzungen, wie in Kapitel „5.3.1 Prüfen und reinigen“ auf Seite 41 beschrieben.
5. Setzen Sie die Rundbürste mit dem grünen Ende ❷ links und die Rundbürste mit dem grauen Ende ❸ rechts ein.
6. Drücken Sie die Rundbürsten mit einer leichten Drehung auf die Antriebswelle, bis sie vollständig eingeschoben sind.
7. Kontrollieren Sie den Sitz der Bürsten auf der Antriebswelle.
8. Schieben Sie die Seitenkappen ❶ wieder ein. Achten Sie darauf, dass die dreieckige Erhebung ❺ in den passenden Schlitz ❻ der Elektrobürste einrastet. Das Metall zeigt dabei nach innen.

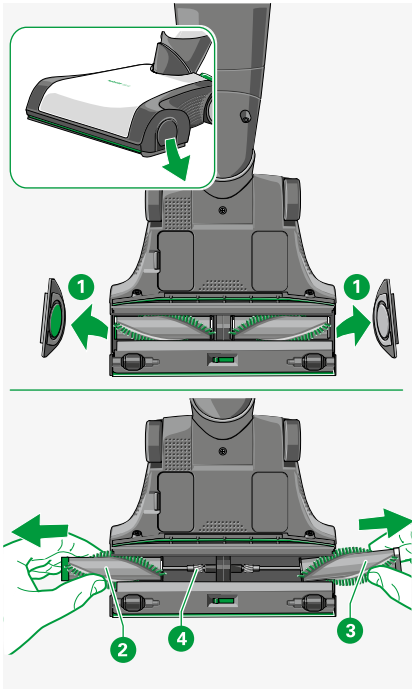

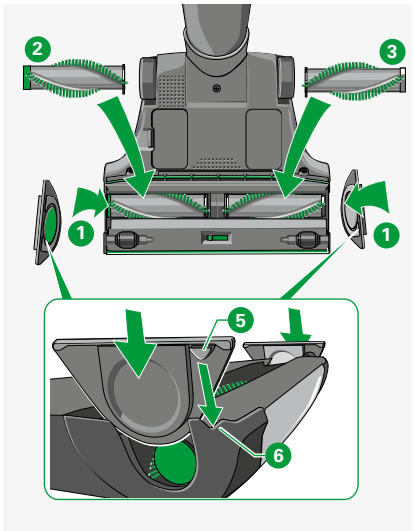

Die Rundbürste können Sie bei Ihrem Kundenberater und in unseren Vorwerk Shops in Deutschland oder bei Ihrem Vorwerk Handelspartner und im Servicecenter in Österreich und in der Schweiz (siehe Kapitel „9 Serviceleistungen“ auf Seite 50) bestellen.

Die Rundbürste erhalten Sie auch in unserem Online-Shop in Deutschland unter www.vorwerk-kobold.de, in der Schweiz unter www.vorwerk-kobold.ch und in Österreich unter www.vorwerk-kobold.at

6 STÖRUNGSBEHEBUNG

⚠ WARNUNG

Gefahr eines Stromschlags und Verletzungsgefahr!

- Setzen Sie sich bei Beschädigungen mit Ihrem Vorwerk Kundendienst in Verbindung.
- Führen Sie Reparaturen an Ihrem Gerät nie eigenständig aus. Reparaturen an Elektrogeräten dürfen nur vom zuständigen Vorwerk Kundendienst ausgeführt werden.
- Betreiben Sie das Netzladegerät nicht weiter, wenn es beschädigt ist.
- Schalten Sie das Gerät vor allen Umrüst-, Reinigungs- oder Wartungsarbeiten immer aus.
- Trennen Sie das Vorsatzgerät vom Akku-Staubsauger, bevor Sie Umrüst-, Reinigungs- oder Wartungsarbeiten am Vorsatzgerät vornehmen.

Wenn Ihr Gerät einmal nicht richtig funktioniert, kann das folgende Ursachen haben:

6.1 KOBOLD VB100 AKKU-STAUBSAUGER

Störung	Mögliche Ursache und Behebung
Der Akku-Staubsauger lässt sich nicht einschalten.	Möglicherweise befindet sich Ihr Akku-Staubsauger noch im Transportmodus (Auslieferungszustand). • Laden Sie den Akku-Staubsauger auf. Möglicherweise ist das Akkupack leer. • Laden Sie den Akku-Staubsauger auf. Möglicherweise wurde der Akku-Staubsauger nicht korrekt aufgeladen. • Laden Sie den Staubsauger auf (bei korrekt angeschlossenem Ladegerät pulsiert die Funktionsanzeige und zeigt an, dass der Akku-Staubsauger aufgeladen wird). Möglicherweise ist das Akkupack nicht oder nicht korrekt eingesetzt. • Setzen Sie das Akkupack ein, wie in Kapitel „5.2.3 Akkupack des Kobold VB100 Akku-Staubsaugers auswechseln“ auf Seite 38 beschrieben. Möglicherweise ist das Ladegerät noch angeschlossen. • Trennen Sie den Staubsauger vom Ladegerät. Der Staubsauger startet nicht, wenn das Ladegerät angeschlossen ist.

Störung	Mögliche Ursache und Behebung
Die LED-Anzeige des eingeschalteten Akku-Staubsaugers leuchtet gelb.	Möglicherweise ist die Premium-Filtertüte voll. • Setzen Sie eine neue Premium-Filtertüte ein, wie in Kapitel „5.2.1 Kobold Filtertüte FP100 auswechseln“ auf Seite 33 beschrieben. Möglicherweise ist der Teppich zu dicht. • Saugen Sie auf einem anderen Boden weiter, und überprüfen Sie die LED-Anzeige erneut. • Reduzieren Sie die Saugstufe. Möglicherweise sind die Saugwege verstopft. • Kontrollieren und reinigen Sie die Saugwege.
Die LED-Anzeige des Akku-Staubsaugers blinkt rot.	• Wenden Sie sich an Ihren Vorwerk Kundendienst (Kapitel „9 Serviceleistungen“ auf Seite 50).
Der Ladevorgang dauert zu lang oder der Akku-Staubsauger lässt sich nach kurzem Laden nicht starten.	Hohe Temperaturen können den Ladevorgang verlangsamen. • Laden Sie das Gerät oder das entnommene Akkupack nicht in der Sonne. Nach intensiver Nutzung des Akku-Staubsaugers oder bei hohen Temperaturen kann sich der Ladevorgang verlängern. Der Ladevorgang kann beschleunigt werden, indem das Akkupack aus dem Gerät entnommen und direkt am Netzteil geladen wird.
Der Transportmodus lässt sich nicht einstellen.	Möglicherweise ist Ihr Akku-Staubsauger bereits an die Stromversorgung angeschlossen und voll aufgeladen. In diesem Fall leuchten die LEDs nicht mehr. • Trennen Sie Ihren Akku-Staubsauger von der Stromversorgung. • Gehen Sie anschließend vor, wie in Kapitel „3.6 Den Kobold VB100 Akku-Staubsauger transportieren“ auf Seite 29 beschrieben.

6.2 KOBOLD EBB100 ELEKTROBÜRSTE

Störung	Mögliche Ursache und Behebung
Die Kobold Elektrobürste ist zu laut.	Möglicherweise sind die Rundbürsten nicht richtig eingesetzt. • Kontrollieren Sie, ob die Rundbürsten richtig eingesetzt sind. • Tauschen Sie immer beide Bürsten aus. Möglicherweise wurde kein original Kobold Zubehör verwendet; das kann zu einem Lager- und Motorschaden führen. • Benutzen Sie ausschließlich original Kobold Rundbürsten. Möglicherweise hat sich ein Gegenstand im Bereich der Rundbürsten verfangen. • Entfernen Sie den Gegenstand. Auf Hartboden kann es zu lauten Geräuschen kommen. • Schalten Sie den Bürstenmodus „normal“ ein.
Die LED-Anzeige des Akku-Staubsaugers leuchtet gelb. 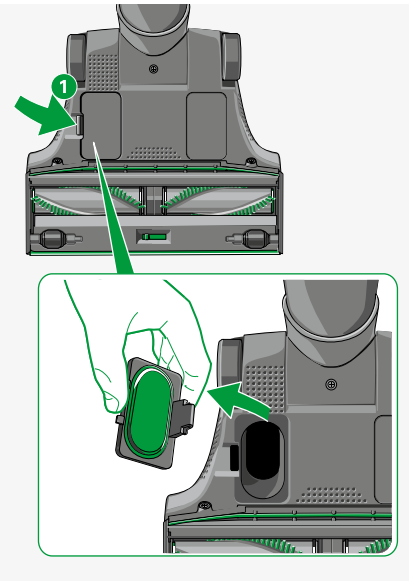 	Möglicherweise ist der Saugkanal der Elektrobürste verstopft. • Öffnen Sie die Revisionsklappe 1 auf der Unterseite der Elektrobürste. • Entfernen Sie die Verstopfung. • Nutzen Sie hierfür ggf. einen geeigneten Gegenstand (z. B. eine Häkelnadel). • Setzen Sie die Revisionsklappe 1 wieder ein.

Störung	Mögliche Ursache und Behebung
Die Elektrobürste saugt nicht richtig.	Möglicherweise ist der Saugkanal der Elektrobürste verstopft. • Öffnen Sie die Revisionsklappe 1 auf der Unterseite der Elektrobürste. • Entfernen Sie die Verstopfung. • Nutzen Sie hierfür ggf. einen geeigneten Gegenstand (z. B. Schraubendreher, Häkelnadel). • Setzen Sie die Revisionsklappe 1 wieder ein.
Die Kobold Elektrobürste schaltet sich selbstständig ab, die LEDs blinken rot.	Möglicherweise blockiert ein eingesaugtes Objekt die Bürsten der Elektrobürste. • Schalten Sie den Akku-Staubsauger aus. • Trennen Sie die Elektrobürste vom Akku-Staubsauger. • Entfernen Sie das Objekt. Möglicherweise blockieren Fäden die Bürsten der Elektrobürste. • Zerschneiden und entfernen Sie die Fäden, wie im Kapitel „Rundbürsten“ auf Seite 41 beschrieben. Möglicherweise ist der Teppich zu dicht. • Heben Sie die Elektrobürste kurz vom Teppich hoch und setzen Sie sie auf Hartboden. • Wechseln Sie bei der Elektrobürste in den Modus „Bürste aus“, wie in Kapitel „Bürstenmodus einstellen“ auf Seite 25 beschrieben, und fahren Sie auf dem zu reinigenden Teppich fort. • Alternativ schalten Sie den Akku-Staubsauger in die Stufe soft und fahren Sie auf dem zu reinigenden Teppich fort.

Störung	Mögliche Ursache und Behebung
Es haben sich Fäden um die Rundbürsten gewickelt.	Möglicherweise blockieren Fäden die Bürsten der Elektrobürste. • Zerschneiden und entfernen Sie die Fäden, wie im Kapitel „Rundbürsten“ auf Seite 41 beschrieben. • Entfernen Sie ggf auch Fäden, Haare oder Fasern von der Metallwelle.
Die Elektrobürste lässt sich schwer schieben.	Möglicherweise haben Sie eine zu hohe Saugstufe am Akku-Staubsauger eingestellt. • Stellen Sie am Handgriff des Akku-Staubsaugers über den silbernen Taster eine geringere Saugstufe ein. Möglicherweise ist die Einstellung fine eingestellt. • Stellen Sie von „fine“ auf „flex“ um, wie im Kapitel „3.3.3 Umstellung flex/fine“ auf Seite 27 beschrieben.
Nach dem Rundbürstenwechsel funktioniert das Gerät nicht mehr.	Möglicherweise sind die Rundbürsten nicht richtig eingesetzt. • Setzen Sie die Rundbürsten exakt auf die Antriebswellen, wie in Kapitel „5.3.2 Rundbürsten wechseln“ auf Seite 42 beschrieben. Möglicherweise ist die Elektrobürste nicht richtig mit dem Akku-Staubsauger verbunden. • Kontrollieren Sie, ob die Steckverbindung zwischen der Elektrobürste und dem Akku-Staubsauger richtig eingerastet ist.

7 ENTSORGUNG UND UMWELTSCHUTZ

7.1 ENTSORGUNG DES GERÄTES

Als Besitzer eines Elektro- oder Elektronik-Altgerätes ist es Ihnen (gemäß der RICHTLINIE 2012/19/EU DES EUROPÄISCHEN PARLAMENTS UND DES RATES vom 4.7.2012 über Elektro- und Elektronik-Altgeräte sowie der Neuordnung des Elektro- und Elektronikgerätegesetzes vom 20. Oktober 2015) gesetzlich nicht gestattet, dieses Gerät oder dessen elektrisches/elektronisches Zubehör über den unsortierten Hausmüll zu entsorgen.

- Nutzen Sie stattdessen die dafür vorgesehenen kostenlosen Rückgabemöglichkeiten.
- Informieren Sie sich hierzu bei Ihrer Stadt- oder Gemeindeverwaltung.

7.1.1 NUR FÜR DEUTSCHLAND: HINWEIS ZUR ALTGERÄTE-ENTSORGUNG

Das Zeichen bedeutet: Elektro- und Elektronikgeräte dürfen nicht über den Hausmüll entsorgt werden. Sie können Ihre Elektro-Altgeräte kostenlos bei einer der kommunalen Sammelstellen abgeben. Sie können darüber hinaus Elektro-Altgeräte in einem der Vorwerk Shops in Ihrer Nähe abgeben. Sollte sich in Ihrer Nähe kein Vorwerk Shop befinden, können Sie Ihr Altgerät bei DHL zum Rückversand aufgeben. Hierfür stellen wir Ihnen kostenfrei unter www.kobold-altgeraeteentsorgung.de ein Rücksendeetikett zur Verfügung. Ihr altes Gerät schicken Sie bitte an folgende Adresse:

Vorwerk Deutschland Stiftung & Co. KG
c/o Fiege Logistik Wuppertal GmbH
Altgeräteentsorgung
Sudermannstr. 2, 41468 Neuss

Bitte achten Sie auf eine ordnungsgemäße Versandverpackung des Altgeräts, sodass ein Zerbrechen möglichst vermieden wird und eine mechanische Verdichtung oder Bruch ausgeschlossen werden kann. Die Annahme von Altgeräten darf abgelehnt werden, wenn aufgrund einer Verunreinigung eine Gefahr für die Gesundheit und Sicherheit von Menschen besteht.

7.2 HINWEISE ZUR ENTSORGUNG DES AKKUS

Das Lithium-Ionen-Akkupack enthält Substanzen, die die Umwelt gefährden können.
Vor dem Verschrotten des Geräts muss das Akkupack aus dem Gerät entfernt und an einer Sammelstelle für Batterien abgegeben werden.
Entsorgen Sie nur vollständig entladene Akkupacks. Die Kontakte des Akkupacks dürfen keinesfalls mit Metall in Berührung kommen.

7.3 ENTSORGUNG DER VERPACKUNG

Die Verpackung ist ein wichtiger Teil unseres Produkts: Sie schützt unsere Geräte beim Transport vor Schäden und reduziert das Risiko eines Geräteausfalls. Daher können wir nicht auf die Verpackung verzichten. Für den Fall, dass Sie Ihr Gerät während der Garantiezeit oder auch danach zum Service oder Kundendienst einreichen oder einschicken müssen, ist die Originalverpackung der sicherste Schutz vor Transportschäden.

Wenn Sie die Verpackung dennoch entsorgen möchten, so können Sie dies jederzeit und ohne Einschränkungen über Ihre regionalen Einrichtungen (Altpapiertonne, Grüne Tonne, Wertstoffhof, Altpapiersammlung etc.) tun. Dafür beauftragt Vorwerk gesetzlich autorisierte Lizenzgeber. Bei Rückfragen wenden Sie sich bitte an Ihr entsprechendes Servicecenter (siehe Kapitel „9 Serviceleistungen“ auf Seite 50).

7.4 INFORMATIONEN ZUM UMWELTSCHUTZ

Natur bewahren und die Umwelt schützen: Bei Vorwerk ist Umweltschutz ein wichtiges Unternehmensziel.

7.4.1 WENIGER VERPACKUNG

Wir verwenden ausschließlich umweltfreundliches Material, das bei richtiger Entsorgung wiederverwertet wird. Wir beteiligen uns schon bei der Entwicklung an der Einsparung von Verpackungsabfall und setzen uns für seine Entsorgung und Recycling ein.

7.4.2 ENERGIE SPAREN

Vorwerk Produkte schonen die Umwelt: Sie verbrauchen nur wenig Energie bei hoher Saugleistung.

7.4.3 UMWELTGERECHTE PRODUKTION

Bei der Herstellung unserer Produkte legen wir Wert auf den Schutz der Umwelt. Wir verwenden recyclingfähige Kunststoffe und Farben. Auf umweltbelastende Flammhemmer haben wir ganz bewusst verzichtet.
Für unsere Filtertüten verwenden wir lösungsmittelfreie Kleber, ungebleichtes Papier oder unbedenklichen Kunststoff. Unsere Gebrauchsanleitungen werden aus nachhaltig bewirtschafteten Waldbeständen hergestellt und ohne Chlor gebleicht.

7.4.4 WIEDERVERWERTBARES MATERIAL

Das Material unserer Produkte kann nahezu vollständig recycelt werden. Wir verzichten weitgehend auf den Einsatz von Polyvinylchlorid.
Bei der Konstruktion unserer Produkte achten wir auf „sortenreines“ Material:
Die verwendeten Stoffe können später ohne großen Energieaufwand mit modernen Anlagen stofflich getrennt werden. Damit sie noch leichter recycelt werden können, haben wir unsere Kunststoffbauteile größtenteils gekennzeichnet.

8 GARANTIE

Etwaige Garantieleistungen entnehmen Sie bitte Ihren Vertragsunterlagen.

9 SERVICELEISTUNGEN

Service in Deutschland

Die Mitarbeiter unseres Telefonservice stehen Ihnen gern zur Verfügung:
Kundenservice@vorwerk.de Telefon: 0202 564 3000
Reparaturservice@vorwerk.de Telefon: 0202 564 3586
Wenden Sie sich alternativ an einen unserer deutschlandweiten Vorwerk Shops.

Service in Österreich

Die Mitarbeiter unseres Telefonservice stehen Ihnen gern zur Verfügung:
Telefon: 0505 800, Telefax: 0505 800 145

Service in der Schweiz

Die Mitarbeiter unseres Telefonservice stehen Ihnen gern zur Verfügung:
Telefon: 0844 300 868, Telefax: 061 716 98 89

10 TECHNISCHE DATEN

Kobold VB100 Akku-Staubsauger	
Sicherheitszeichen	CE III
Gehäuse	hochwertiger, recycelbarer, thermogeformter Kunststoff
Gebläse	wartungsfreier BLDC-Motor mit ca. 85.000 U/min
Nennleistung	In den Saugstufen: soft 30 Watt, med 80 Watt, max 230 Watt
Eingangsspannung Netzladegerät	220- 240 Volt Wechselspannung 50/60 Hz
Max. Unterdruck	88 hPa
Max. Volumenstrom	21,0 l/s
Volumen Premium-Filtertüte	0,8 l
Gewicht	ca. 2,1 kg, ca. 3,3 kg mit Kobold EBB100 Elektrobürste
Abmaße	ca. 100 cm x 11 cm x 11 cm
Schallleistungspegel (mit EBB100)	Teppich: 78 dB (A) re 1 pW Hartboden: 79 dB (A) re 1 pW
Netzladegerät	34 V 1.2 A Model S040...
Akku	VB-8s1p...
Akkuladezeiten	ca. 3 Stunden

Die Schutzleiterverbindung in diesem Gerät dient nur funktionalen Zwecken.

Kobold EBB100 Elektrobürste	
Sicherheitszeichen	CE III
Gehäuse	hochwertiger, recycelbarer, thermogeformter Kunststoff
Motor	wartungsfreier DC-Motor mit ca. 17.000 U/min
Nennleistung	50 Watt
Spannung	28,8 V
Gewicht	ca. 1,2 kg
Bürsten	2 austauschbare Rotationsbürsten
Arbeitsbreite	ca. 25 cm
Drehzahl	Normal 1800 U/min Turbo 3800 U/min
Abmaße	ca. 25 cm x 31 cm x 7 cm
Schallleistungspegel (mit VB100)	Teppich: 78 dB (A) re 1 pW Hartboden: 79 dB (A) re 1 pW

Achten Sie auf Qualität.
Vorwerk Qualität

DEUTSCHLAND
Vorwerk Deutschland Stiftung & Co. KG
Mühlenweg 17-37, 42270 Wuppertal
www.vorwerk-kobold.de

ÖSTERREICH
Vorwerk Austria GmbH & Co KG
Schäfferhofstr. 15, 6971 Hard
www.vorwerk-kobold.at

SCHWEIZ
Vorwerk Kobold Schweiz
Vorwerk International Strecker & Co.
Christoph Merian-Ring 23, 4153 Reinach BL
www.vorwerk-kobold.ch

GA 24682-02 VB100/EBB100 DE 0918