kobold

KOBOLD VR300 SAUGROBOTER
ANWENDUNGSHINWEISE ZUR BÜRSTENREINIGUNG

So reinigen Sie die Rundbürste Ihres Kobold Saugroboters korrekt:

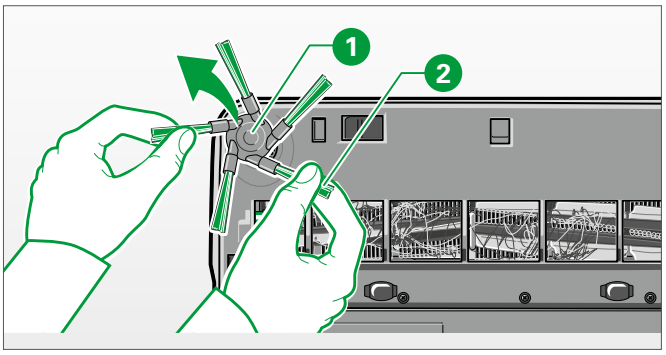

SEITENBÜRSTE ENTFERNEN UND REINIGEN

Legen Sie den Saugroboter umgekehrt hin.
Entfernen Sie die Seitenbürste ❶, indem Sie sie an den grünen Bürsten ❷ nach oben abziehen.
Entfernen Sie dann Staub und Schmutz von der Seitenbürste.

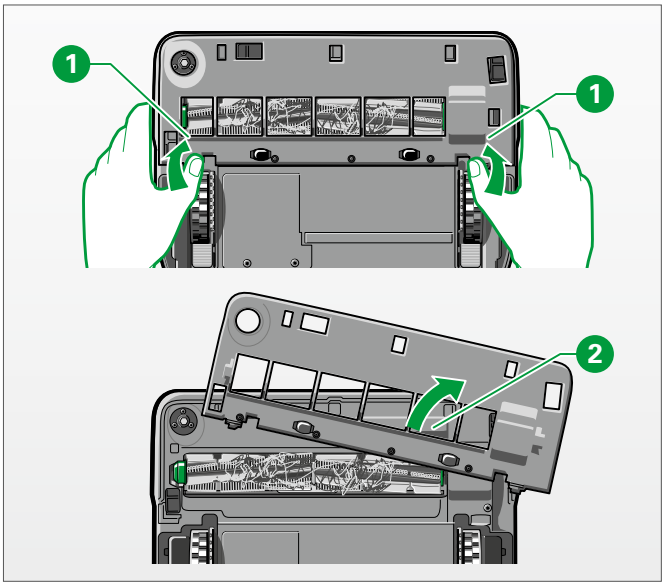

BÜRSTENABDECKUNG ENTFERNEN

Oft wickeln sich mit der Zeit insbesondere um die große Rundbürste Fäden und Haare. Um diese zu entfernen, entnehmen Sie die Rundbürste aus Ihrem Saugroboter.
Dazu entfernen Sie zunächst die Bürstenabdeckung. Drücken Sie dabei gleichzeitig mit zwei Händen die Verschlussriegel ❶ an beiden Seiten der Bürstenabdeckung nach vorn, um die Halterung zu entriegeln. Entfernen Sie dann die Bürstenabdeckung ❷ und legen Sie diese beiseite.

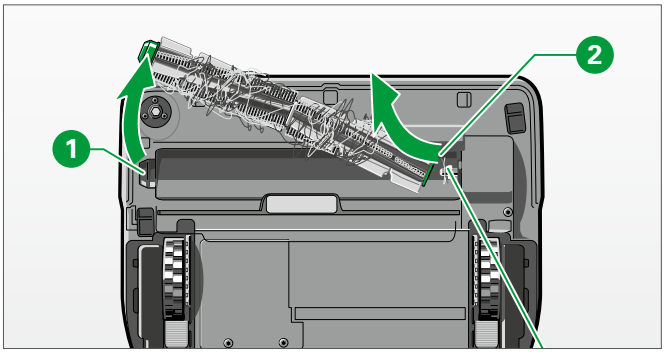

RUNDBÜRSTE ENTNEHMEN UND GEHÄUSE REINIGEN

Jetzt können Sie die Rundbürste entnehmen.
Heben Sie dazu zunächst die linke Seite der Rundbürste an ❶ und ziehen Sie dann anschließend die Bürste von der Achse ❷.

Reinigen Sie das Gehäuse mit einem weichen Tuch und entfernen Sie sehr sorgfältig umwickelte Haare etc. von der Achse im Gehäuse ❸.

VORWERK

kobold

Beachten Sie das Folgende bei der Reinigung der Saugroboter Rundbürste:

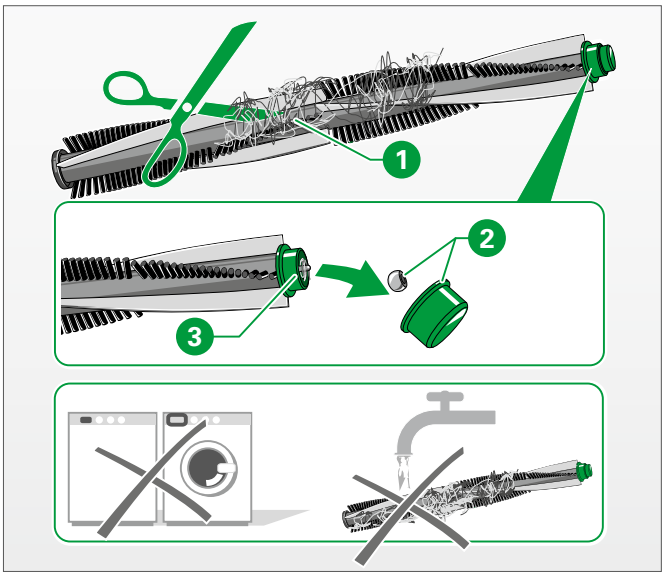

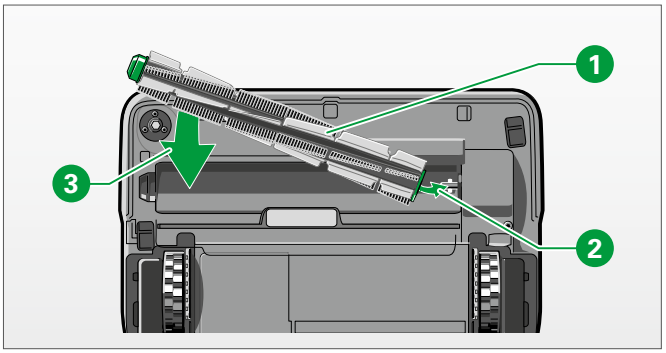

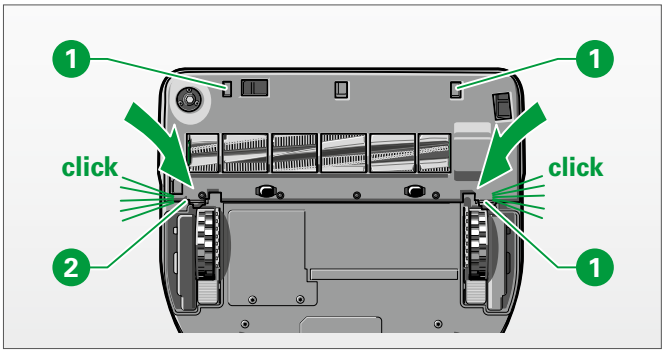

Video zum Reinigen der Rundbürste finden Sie unter:
https://t1p.de/eo7p

RUNDBÜRSTE REINIGEN

Entfernen Sie Flusen, Haare und anderen Schmutz von der Rundbürste. Haare können Sie an den Senken mit einer Schere durchtrennen ❶.
Nehmen Sie auch die grüne Kappe und das darunter befindliche metallische Kalottenlager ❷ der Rundbürste ab und entfernen Sie umwickelte Haare und Schmutz ❸.
Achten Sie auch darauf, Haare und Flusen von den Antriebsachsen der Seiten- und Rundbürste zu entfernen.
Achten Sie darauf, dass Sie die Kalotte wieder korrekt einsetzen und die Kappe wieder aufstecken.

HINWEIS
Reinigen Sie die Rundbürste **niemals** feucht. Die Rundbürste ist weder spülmaschinen- noch wasserfest.

RUNDBÜRSTE WIEDER EINSETZEN

Die Rundbürste legen Sie nach der Reinigung wieder in den Saugroboter ein. Setzen Sie dabei die Bürste ❶ auf die Achse rechts im Gehäuse ❷.
Die linke (grüne) Seite legen Sie anschließend auf der anderen Seite ❸ ein.

BÜRSTENABDECKUNG WIEDER EINSETZEN

Zum Schluss setzen Sie die Bürstenabdeckung zuerst mit der Seite der Aussparung ❷ auf den Roboter und klicken daraufhin die Verschlussriegel ein ❷.

SEITENBÜRSTE WIEDER EINSETZEN

Jetzt noch die Seitenbürste wieder aufstecken und Ihr Saugroboter ist startklar.

WICHTIG
Bitte befreien Sie Ihre Rundbürste regelmäßig von umwickelten Fasern und Haaren.
Es können sonst Schäden am Produkt entstehen.

VORWERK