VORWERK

AP260

Istruzioni per l'uso

VORWERK

Premessa

Complimenti per l’acquisto del nuovo Purificatore d’aria AP260. Vorwerk migliora la qualità dell’aria nelle nostre case.

L’eliminazione delle impurità dall’aria fino alla più piccola particella richiede un impegno costante verso l’innovazione continua e un approccio sempre più sostenibile verso l’ambiente.

Prima di iniziare

1. Leggere attentamente le istruzioni per l’uso prima di utilizzare per la prima volta il Purificatore d’aria AP260 e relativi accessori.
2. Conservare le istruzioni per l’uso. Esse rappresentano un componente importante del Purificatore d’aria e devono essere consegnate unitamente al Purificatore d’aria in caso di sua cessione.

Legenda dei simboli

Nel testo si utilizzano simboli con il seguente significato:

!	Simbolo di avvertenza, le avvertenze sono contrassegnate con questo simbolo ed evidenziate in grigio
	Rimando al Servizio Clienti Folletto
i	Le informazioni sono contrassegnate con questo simbolo ed evidenziate in grigio
www	Rimando al sito web e indirizzo e-mail Folletto
1. 2. 3.	Le istruzioni per l'uso sono numerate

Indice

1 Per la vostra sicurezza.....5
1.1 Utilizzo conforme 5
1.2 Avvertenze di pericolo 5
1.3 Livelli di pericolo 8

2 Primi passi 8
2.1 Come funziona 8
2.2 Scelta della posizione 9
2.3 Collegamento 9

3 Utilizzo.....9
3.1 Accensione.....9
3.2 Regolazione del livello di velocità 9
3.3 Panoramica del display 10

4 Manutenzione 11
4.1 Pulizia del Purificatore d'aria.....11
4.1.1 Sostituzione del filtro.....12

5 Smaltimento e tutela ambientale ...14
5.1 Smaltimento dell'apparecchio.....14
5.2 Smaltimento dell'imballaggio 14

6 Garanzia 14

7 Assistenza 14

8 Dati tecnici 15

9 Dichiarazione di conformità 15

Panoramica del prodotto

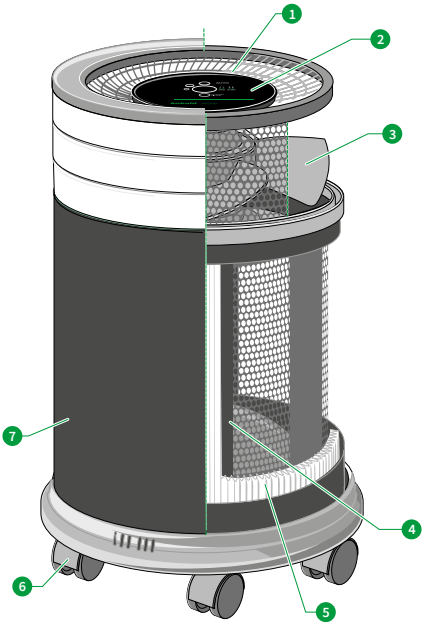

Legenda

1	Maniglia
2	Display touchless
3	Ventola
4	Filtro a carboni attivi con funzione fotocatalitica
5	Filtro 2 in 1 a carboni attivi
6	Ruote
7	Prefiltro

Tipologia e numero di accessori variano a seconda dell'ordine. Gli accessori sono riacquistabili separatamente. Le immagini delle presenti istruzioni per l'uso consentono di visualizzare le funzioni del Purificatore d'aria AP260 e dei relativi accessori. Le figure possono variare nei dettagli e nelle proporzioni rispetto al prodotto effettivo. Le prese di corrente raffigurate sono solo indicative. Il prodotto reale può differire a seconda del Paese.

1 Per la vostra sicurezza

I prodotti Vowerk hanno un elevato standard di sicurezza. La sicurezza del Purificatore d'aria AP260 può essere garantita solo se il suo utilizzo è conforme a quanto indicato nel presente capitolo.

1.1 Utilizzo conforme

NOTA:

L'apparecchio può essere impiegato da ragazzi di età superiore agli 8 anni e da persone con ridotte capacità fisiche, sensoriali o psichiche, o con scarsa esperienza o capacità di apprendimento, solamente sotto supervisione o se istruiti circa il suo utilizzo in sicurezza e consapevoli dei pericoli che esso comporta. I bambini non devono giocare con l'apparecchio. La pulizia e la manutenzione riservata all'utilizzatore non devono essere eseguite da bambini senza la supervisione di adulti.

Purificatore d'aria AP260

Purificatore d'aria è destinato all'uso domestico e spazi similari:

– negozi, uffici ed ambienti lavorativi simili

– ville di campagna, casali e agriturismi

– bed & breakfast, aparhotel e similari

– camere di albergo, motel o altri contesti residenziali.

Il Purificatore d'aria può essere utilizzato solamente con i relativi accessori Vorwerk. Il Purificatore d'aria non deve essere utilizzato all'esterno. L'apparecchio non elimina il monossido di carbonio (CO) o il radon (Rn). Non può essere utilizzato come apparecchio di sicurezza in caso di incidenti con processi di combustione e prodotti chimici pericolosi.

1.2 Avvertenze di pericolo

NOTA:

- Leggere attentamente le istruzioni per l'uso prima di utilizzare per la prima volta Purificatore d'aria AP260.
- In particolare rispettare le seguenti avvertenze.
- Conservare le istruzioni per l'uso. Esse rappresentano un componente importante del Purificatore d'aria AP260 e devono essere consegnate unitamente al Purificatore d'aria in caso di cessione del Purificatore d'aria AP260.

Pericolo di scossa elettrica!

- Spegnere sempre l'apparecchio e scollegare l'alimentazione di corrente prima di qualsiasi intervento di sostituzione, pulizia e manutenzione dell'apparecchio.
- Non staccare la spina dalla presa di corrente tirando il cavo di alimentazione, afferrare solo la spina.
- Non eseguire mai autonomamente le riparazioni dell'apparecchio. Si raccomanda di far eseguire le riparazioni degli apparecchi elettrici solo dal personale dei Vorwerk Point.
- Non introdurre oggetti appuntiti nei contatti elettrici.
- Non modificare i contatti elettrici.
- Non trasportare l'apparecchio trascinandolo dal cavo di alimentazione.
- Non continuare a utilizzare l'apparecchio se l'apparecchio o il cavo di alimentazione sono danneggiati o in caso di malfunzionamento.
- In caso di danni contattare il Servizio Clienti o recarsi presso il Vorwerk Point più vicino.
- Non pulire Purificatore d'aria AP260 e il cavo di alimentazione in acqua o altri liquidi.
- Non utilizzare Purificatore d'aria AP260 su pavimenti bagnati o dove esiste il pericolo che l'apparecchio sia a contatto con liquidi o si trovi immerso in acqua.
- Non utilizzare Purificatore d'aria AP260 in ambienti umidi come il bagno in presenza di umidità.
- Non utilizzare Purificatore d'aria AP260 in zone pericolose, ad esempio vicino a caminetti aperti.
- Accertarsi che il cavo di alimentazione non sia danneggiato, piegato o attorcigliato. Non appoggiare oggetti pesanti sul cavo di alimentazione. Ciò potrebbe danneggiare il cavo di alimentazione o causare incendio o scossa elettrica.

Pericolo di incendio!

- Non esporre mai Purificatore d'aria AP260 a fiamme libere.
- Non utilizzare Purificatore d'aria AP260 in zone pericolose, ad esempio vicino a termosifoni, caminetti (aperti) o forni.
- Accertarsi che il cavo di alimentazione non sia danneggiato, piegato o attorcigliato. Non appoggiare oggetti pesanti sul cavo di alimentazione. Ciò potrebbe danneggiare il cavo di alimentazione e causare incendio.

Pericolo di esplosione!

- Non cercare di purificare con Purificatore d'aria AP260 sostanze o gas esplosivi o facilmente infiammabili.

Pericolo di soffocamento!

- Tenere fuori dalla portata dei bambini i componenti di piccole dimensioni.

Pericolo di lesioni!

- Non toccare i componenti rotanti.
- Lavare sempre bene le mani dopo la sostituzione del filtro.

Pericolo di lesioni a causa di schiacciamento!

- Mantenere una certa distanza dalle parti in movimento del Purificatore d’aria AP260.
- Durante la sostituzione del filtro fare attenzione a non infilare le dita tra il filtro e la base del Purificatore d’aria AP260 o tra il filtro e il cilindro superiore. Le dita potrebbero restare schiacciate.

Pericolo di danneggiamento in caso di uso non conforme!

- Si raccomanda di usare solo componenti originali.
- Utilizzare Purificatore d’aria AP260 solo con la tensione alternata specificata sulla targhetta identificativa e collegato a una presa installata regolarmente da un elettricista.
- Non utilizzare Purificatore d’aria AP260 se il cavo di alimentazione o lo stesso Purificatore d’aria AP260 sono danneggiati o se Purificatore d’aria AP260 non è completamente assemblato.
- Se il cavo di alimentazione è guasto, deve essere sostituito esclusivamente con un ricambio originale. Far eseguire queste riparazioni solo dal personale dei Vorwerk Point.
- Non eseguire mai autonomamente le riparazioni del Purificatore d’aria AP260.
- Purificatore d’aria AP260 è adatto esclusivamente all’uso in ambienti interni.
- Non consentire ai bambini di giocare con il Purificatore d’aria AP260.
- Non sedersi e non salire in piedi sul Purificatore d’aria AP260.
- Non usare mai Purificatore d’aria AP260 senza il filtro.
- Non posizionare Purificatore d’aria AP260 direttamente sopra o contro elementi d’arredo leggeri quali biancheria da letto o tende.
- Non utilizzare questo apparecchio dopo aver usato negli interni fumiganti ad azione insetticida o in luoghi in cui sono presenti residui oleosi, fumi di combustione, di incenso o vapori chimici.
- Non usare spugne abrasive, prodotti chimici o liquidi aggressivi quali benzene o acetone per pulire il Purificatore d’aria.

L'apparecchio è conforme alle norme di sicurezza del Paese in cui viene distribuito dall'organizzazione Vorwerk autorizzata. In caso di uso dell'apparecchio in altri Paesi non è possibile garantire il rispetto delle disposizioni locali sulla sicurezza. Pertanto Vorwerk non risponde dei rischi derivanti per la sicurezza dell'utilizzatore.

1.3 Livelli di pericolo

1. Per la vostra sicurezza occorre rispettare anche le avvertenze di pericolo contenute nei capitoli seguenti.

Nei prossimi capitoli le avvertenze di pericolo sono riconoscibili dal simbolo di avvertenza e/o da un messaggio di avvertimento che indica il livello di pericolo:

Livello di pericolo	Simbolo di avvertenza	Messaggio di avvertimento	Pericoli possibili
3	!	AVVERTENZA	– Pericolo di scossa elettrica – Pericolo d'incendio – Pericolo di esplosione
2	!	ATTENZIONE	– Pericolo di lesioni
1		NOTA	– Pericolo di danni a causa di uso non conforme – Pericolo di danni materiali a causa di impiego non conforme

2 Primi passi

Questo capitolo descrive come preparare all'uso Purificatore d'aria AP260. Si illustrano le funzioni principali del Purificatore d'aria e si spiega come utilizzare l'apparecchio.

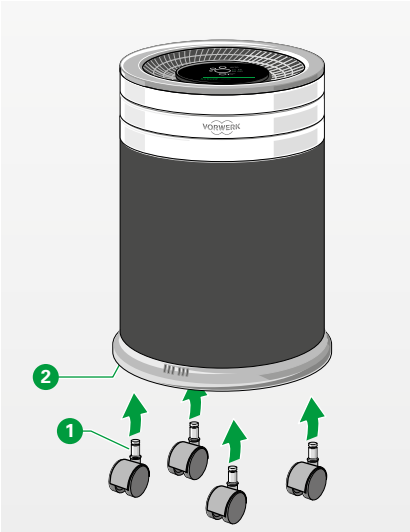

2.1 Come funziona

Purificatore d'aria AP260 offre una tecnologia di depurazione dell'aria altamente efficiente. L'aria passa attraverso una camera a ioni dove le particelle sospese nell'aria si caricano di ioni negativi. Le particelle con carica sono attirate verso la superficie del filtro. La tecnologia detta ossidazione fotocatalitica (PCO, photo catalytic oxidation) sfrutta una combinazione di luce UV e biossido di titanio per bloccare i contaminanti gassosi. Il carbone attivo specifico assorbe i contaminanti dannosi come la formaldeide. L'aria purificata, praticamente priva di contaminanti, viene rimessa in circolo nel locale.

2.2 Scelta della posizione

1. Attaccare le ruote in dotazione alla base del Purificatore d'aria per poterlo spostare facilmente. Spingere i perni ❶ nei fori ❷ fino a percepire lo scatto.

2. Sistemare Purificatore d'aria AP260 in una posizione che consenta all'aria di entrare, uscire e circolare liberamente intorno all'unità. Prestare attenzione alla distanza minima consentita che deve essere di almeno 10 cm da altri oggetti.

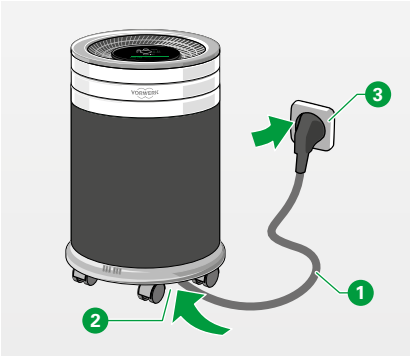

2.3 Collegamento

1. Innestare il cavo di alimentazione ❶ nella presa sotto la piastra di base ❷.

2. Collegare il cavo di alimentazione ❶ a una presa dotata di messa a terra ❸.

3 Utilizzo

3.1 Accensione

1. Per accendere Purificatore d'aria AP260, passare la mano sopra al display.

Il Purificatore d'aria sia avvia in modalità Auto alla velocità massima per tre minuti dopo l'accensione, per offrire una depurazione iniziale rapida. Dopo la depurazione iniziale, i sensori elettronici di gas e particelle regolano automaticamente la velocità di funzionamento in base al livello di particelle e composti gassosi nell'aria.

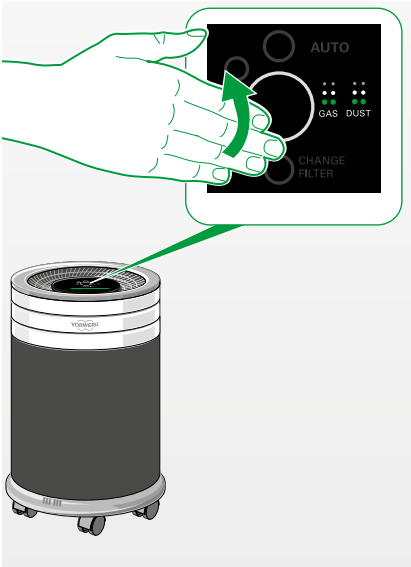

3.2 Regolazione del livello di velocità

1. Per impostare manualmente il livello di velocità più confortevole per sé e per l'ambiente, passare nuovamente la mano sopra al display. Per ogni livello di velocità si accende un anello in più.

L'anello luminoso centrale sul display indica che l'unità è in funzione.

3.3 Panoramica del display

Il display si trova al centro del lato superiore. Esistono varie modalità:

- Display 1 standby per risparmio energetico.
- Display 2 modalità Auto, livello di velocità alto (max).
- Display 3 livello di velocità basso (soft).
- Display 4 livello di velocità medio (med).
- Display 5 livello di velocità alto (max).
- Display 6 modalità manutenzione. Quando è necessario sostituire il filtro, si accende la luce gialla di sostituzione filtro. (Maggiori informazioni qui: «4.1.1 Sostituzione del filtro» a pagina 12)

Display 7 sensori di particelle (DUST) e gas (GAS):

- Verde: I livelli di particelle e contaminanti gassosi sono bassi.
- Giallo: I livelli di particelle e contaminanti gassosi sono moderati.
- Rosso: I livelli di particelle e contaminanti gassosi sono alti.

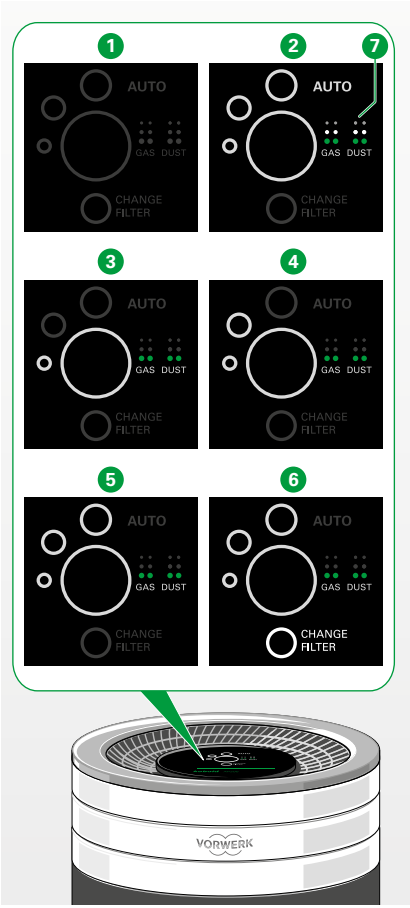

SENSORE ELETTRONICO DI PARTICELLE

Quando il livello di particelle è basso, l'indicatore DUST del display digitale mostra due punti verdi; quando il livello di particelle è alto, l'indicatore DUST mostra sei punti (verde-giallo-rosso), segnalando la necessità di aumentare la velocità di funzionamento o di passare alla modalità Auto.

SENSORE ELETTRONICO DI GAS

Quando il livello di contaminanti gassosi è basso, l'indicatore GAS del display digitale mostra due punti verdi; quando il livello gassoso è alto, l'indicatore GAS mostra sei punti (verde-giallo-rosso), segnalando la necessità di aumentare la velocità di funzionamento o di passare alla modalità Auto.

4 Manutenzione

Una manutenzione regolare del Purificatore d'aria AP260 assicura performance sempre ottimali e durabilità del prodotto nel tempo. I capitoli seguenti forniscono utili informazioni sulla pulizia e la manutenzione del Purificatore d'aria.

4.1 Pulizia del Purificatore d'aria

⚠ AVVERTENZA

Pericolo di scossa elettrica!

- Spegnere sempre l'apparecchio e staccare la spina dalla presa di corrente prima di qualsiasi intervento di sostituzione, pulizia e manutenzione dell'apparecchio.

NOTA

Pericolo di danneggiamento a causa di uso non conforme!

- Non immergere il Purificatore d'aria in acqua.
- Non usare spugne abrasive, prodotti chimici o liquidi aggressivi quali benzene o acetone per pulire il Purificatore d'aria.

1. Passare il Beccuccio Orchidea FL15 sul prefiltro esterno dell'unità quando necessario.
2. Lavare il prefiltro esterno dell'unità quando necessario. Il prefiltro è lavabile a 30 gradi. Non asciugare a macchina e non stirare.
   Per il lavaggio, sollevare il prefiltro come spiegato a pagina 14.
3. Pulire l'esterno dell'unità con un panno morbido inumidito.

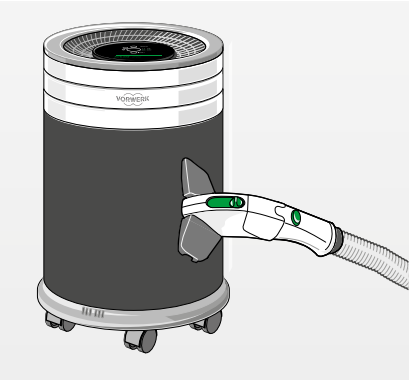

4.1.1 Sostituzione del filtro

⚠ AVVERTENZA

Pericolo di scossa elettrica!

- Spegnere sempre l'apparecchio e staccare la spina dalla presa di corrente prima di qualsiasi intervento di sostituzione, pulizia e manutenzione dell'apparecchio.

⚠ ATTENZIONE

Pericolo di lesioni!

- Durante la sostituzione del filtro fare attenzione a non infilare le dita tra il filtro e la base del Purificatore d'aria o tra il filtro e il cilindro superiore. Le dita potrebbero restare schiacciate.
- Lavare sempre bene le mani dopo la sostituzione del filtro.

Per mantenere l'unità in ottime condizioni di funzionamento e ai fini della validità della garanzia, Vorwerk raccomanda di sostituire il filtro con un filtro originale Vorwerk almeno una volta all'anno.

Quando, per garantire le massime prestazioni di depurazione dell'aria, è necessario un filtro nuovo, sul display si accende la spia gialla di sostituzione filtro.

1. Spegnere l'unità, estrarre la spina.
2. Per sostituire il filtro esaurito, sollevare la parte superiore del cilindro 1.
3. Sollevare il filtro 2 ed estrarlo dal Purificatore d'aria.
4. Sollevare il prefiltro 3 e sfilarlo dal filtro.
5. Riposizionare il prefiltro 3 spingendolo verso il basso sul nuovo filtro.

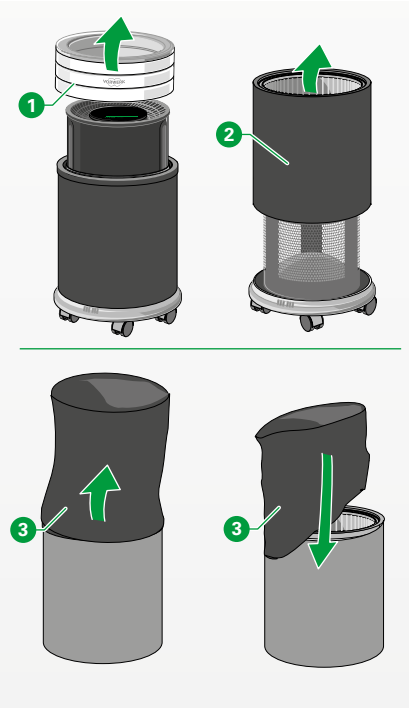

6. Montare il nuovo filtro 2 sull'unità con l'adesivo "UP" (all'interno del filtro) correttamente rivolto in alto 4.

7. Mettere la parte superiore del cilindro 1 sopra al nuovo filtro controllando che aderisca bene.

8. Inserire la spina del cavo di alimentazione 6 e toccare la luce gialla di sostituzione filtro 5 sul display.

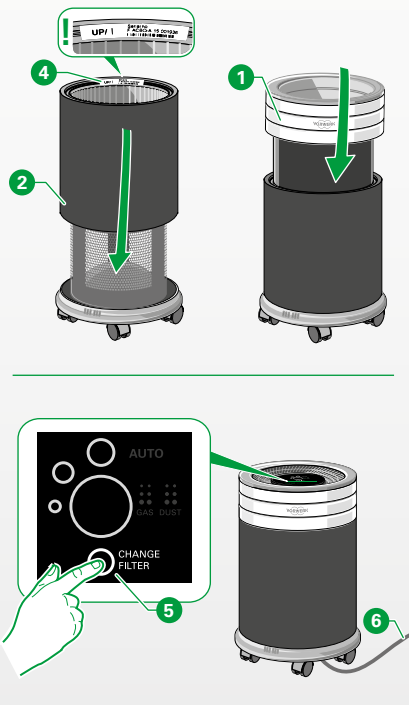

i La luce gialla di sostituzione filtro segnala quando è consigliabile sostituire il filtro.

5 Smaltimento e tutela ambientale

5.1 Smaltimento dell'apparecchio

Al possessore di rifiuti di apparecchiature elettriche o elettroniche (secondo la DIRETTIVA 2012/19/UE DEL PARLAMENTO EUROPEO E DEL CONSIGLIO del 4.7.2012 sulle apparecchiature elettriche ed elettroniche e il Riordinamento della Legge sulle apparecchiature elettriche ed elettroniche del 20 ottobre 2015) non è consentito per legge smaltire l'apparecchio o i relativi accessori elettrici/elettronici con i rifiuti domestici indifferenziati.

- Avvalersi piuttosto delle possibilità di restituzione gratuita appositamente previste.
- Informarsi al riguardo presso la propria amministrazione comunale.

5.2 Smaltimento dell'imballaggio

L'imballaggio rappresenta una parte importante del nostro prodotto: durante il trasporto protegge dai danni i nostri apparecchi e riduce il rischio di danni. Per questo motivo non possiamo fare a meno dell'imballaggio. Nel caso in cui sia necessario consegnare o spedire l'apparecchio al Vorwerk Point durante il periodo di garanzia o anche successivamente, l'imballo originale rappresenta la protezione più sicura contro i danni da trasporto.

Se tuttavia si desidera smaltire l'imballo, è sempre possibile farlo senza alcuna limitazione rivolgendosi agli enti regionali competenti (cassonetto per cartone, cassonetto verde per imballaggi compositi, punti di riciclo, raccolta carta da macero ecc.). Vorwerk incarica detentori di licenza legalmente autorizzati.

6 Garanzia

I nostri apparecchi sono coperti da garanzia, le cui clausole sono riportate in fattura.

7 Assistenza

Per qualsiasi informazione vi preghiamo di far riferimento:

- All'Ufficio Commerciale o al Vorwerk Point più vicino a voi
- Al Servizio Clienti Folletto contattando il Numero Verde 800-014457

sito internet
www.folletto.it
customercare@folletto.it

8 Dati tecnici

Purificatore d’aria AP260	
	CE AHAM VERIFIDE
Struttura	Plastica termoformata riciclabile di alta qualità, acciaio inossidabile
Dimensioni (H x P) incluse ruote	610 x 380 mm
Motore	Motore AC esente da manutenzione
Potenza nominale	80/95 Watt max
Tensione in ingresso	220 – 240 Volt AC (50/60 Hz senza regolazione)
CADR (emissione aria pulita) – fumo – velocità alta	600 metri cubi/ora
CADR (emissione aria pulita) – polveri – velocità alta	630 metri cubi/ora
CADR (emissione aria pulita) – pollini – velocità alta	690 metri cubi/ora
Dimensioni nominali del locale	51 mq
Peso netto	13 kg
Livello di rumorosità max/min	65 / 33 dB(A)

9 Dichiarazione di conformità

Vorwerk Elektrowerke GmbH & Co. KG dichiara che il Purificatore d’aria AP260 è conforme alla direttiva 2014/53/UE. Il testo integrale della dichiarazione di conformità CE è disponibile al seguente indirizzo internet:

https://corporate.vorwerk.de/eg-konformitaetserklaerung/ o
https://corporate.vorwerk.com/en/ec-declaration-of-conformity/

VORWERK

AP260

VORWERK

IT • 26153 • V1.0 • 202008